东营新营大金属制品有限责任公司 · **New Young-Star Metal Co., Ltd.**
东营海普金属制品有限公司 · Haipu Marine Equipment Co., Ltd.
Niuzhuang Industrial Zone, Dongying, Shandong, China · Tel +86-546-8618928 · sales@yd-metal.com · www.yd-metal.com

立式锚机 · Vertical Windlass · Вертикальные якорные лебёдки · Molinetes verticales · Salpancore verticali

国标系列锚机

YDG Series · Серия YDG · Serie YDG

系列 / Series / Серия / Serie: **YDG** 目录页码 / Catalogue page / Стр. каталога / Página del catálogo / Pagina del catalogo: **7, 8, 9**

型号 / Models / Модели / Modelos / Modelli: YDG-12.5, YDG-14, YDG-16, YDG-17.5, YDG-19, YDG-20.5, YDG-22, YDG-24, YDG-26, YDG-28, YDG-30

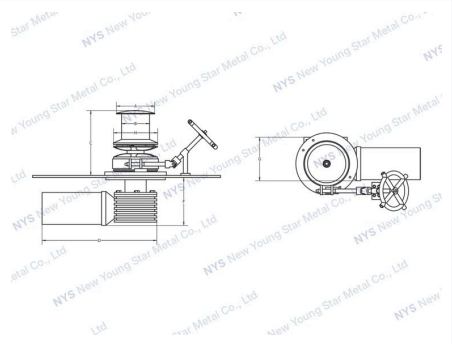

国标系列锚机，装配水平或者直立式电机以及手刹装置，电机带有电磁制动刹车，使得操作更有安全性。

YDG series with Horizontally & Vertical Mounted AC Electric Motor and Band Brake. The motor with electromagnetic brake, operation safer.

Серия YDG с горизонтально или вертикально установленным электродвигателем переменного тока и ленточным тормозом. Электродвигатель оснащён электромагнитным тормозом, что повышает безопасность эксплуатации.

Serie YDG con motor eléctrico de CA de montaje horizontal o vertical y freno de cinta. El motor incorpora freno electromagnético para un funcionamiento más seguro.

Serie YDG con motore elettrico AC montato orizzontalmente o verticalmente e freno a nastro. Il motore è dotato di freno elettromagnetico per un funzionamento più sicuro.

产品特点 · Features · Особенности · Características · Caratteristiche

中文

- 不锈钢316材质，高质量镜面抛光。
- 多种型号可适用于长达90米的船。
- YDG系列锚机适用国标12.5-30mm有挡锚链
- 电制220V/380V

English

- High-quality polished 316 stainless steel surface makes for a beautiful appearance
- With different drives and recommended for boats up to 90M.
- Independent Gypsy and drum operation
- The YDG Series windlass can use chains up to 30mm with stud link in diameter.
- Possibility of 230,400V

Русский

- Полированная поверхность из высококачественной нержавеющей стали AISI 316 обеспечивает привлекательный внешний вид
- Различные варианты привода; рекомендуется для судов длиной до 90 m.
- Независимая работа цепной звёздочки и барабана
- Якорная лебёдка серии YDG работает с цепью с распорками калибром до 30mm.
- Возможно исполнение на 230V или 400V

Español

- Superficie de acero inoxidable 316 pulido de alta calidad, de aspecto atractivo
- Con distintos accionamientos; recomendado para embarcaciones de hasta 90 m.
- Funcionamiento independiente del barbotén y del tambor
- El molinete de la serie YDG admite cadena con contrete de hasta 30mm de diámetro.
- Posibilidad de alimentación a 230 V o 400 V

Italiano

- Superficie in acciaio inox 316 lucidato di alta qualità, dall'aspetto elegante
- Disponibile con diverse motorizzazioni, consigliato per imbarcazioni fino a 90 m.
- Funzionamento indipendente di barbotin e campana
- Il salpancora serie YDG accetta catene con traversino fino a 30mm di diametro.
- Possibilità di alimentazione a 230 V o 400 V

技术参数 · Specifications · Технические характеристики · Especificaciones · Specifiche tecniche

规格型号 / Specification / Технические характеристики / Especificaciones / Specifiche

Model 型号 / Модель / Modelo / Modello	**Motor** 电机 / Электродвигатель / Motore	**Power Supply** 电源供应 / Электропитание / Alimentación / Alimentazione	**) Amps @working load** 电流 (工作负载 / Ток при рабочей нагрузке / Consumo a carga de trabajo / Assorbimento al carico di lavoro	**Max. Pull(kg)** 最大拉力(kg) / Макс. тяговое усилие (kg) / Tiro máx. (kg) / Tiro max. (kg)	**Work load(kg)** 工作负载(kg) / Рабочая нагрузка (kg) / Carga de trabajo (kg) / Carico di lavoro (kg)	**Speed (m/min)** 速度 / Скорость выборки (m/min) / Velocidad (m/min) / Velocità (m/min)	**Chain size (mm)Stud Link** 锚链尺寸(mm) / Калибр цепи (mm), с распорками / Medida de cadena (mm), con contrete / Misura catena (mm) con traversino	**) N.W(kg)** 净重 (参考 / Масса нетто (kg) / Peso neto (kg) / Peso netto (kg)
YDG-12.5	3KW	220V/380V	19.1 /4.9A	996	664	9.6	12.5	97
YDG-14	4KW	380V/3PH	6.2A	1250	833	10	14	116
YDG-16	4KW	380V/3PH	8.2A	1632	1088	10.6	16	161
YDG-17.5	4KW	380V/3PH	8.2A	1952	1301	9.5	17.5	185
YDG-19	5.5KW	380V/3PH	11A	2301	1534	9.4	19	255
YDG-20.5	7.5KW	380V/3PH	11A	2680	1786	9.6	20.5	306
YDG-22	7.5KW	380V/3PH	14.6A	3086	2057	10.7	22	
YDG-24	11KW	380V/3PH	21.6A	3672	2448	11.4	24	
YDG-26	11KW	380V/3PH	21.6A	4310	2873	11.2	26	
YDG-28	15KW	380V/3PH	28.9A	4998	3332	13.3	28	
YDG-30	15KW	380V/3PH	28.9A	5738	3825	11.5	30	

尺寸图(水平安装电机) / Dimensions (horizontally mounted motor) / Размеры (горизонтальная установка электродвигателя) / Dimensiones (motor de montaje horizontal) / Dimensioni (motore montato orizzontalmente)

Model 型号 / Модель / Modelo / Modello	**A(mm)**	**B(mm)**	**C(mm)**	**D(mm)**	**E(mm)**	**F(mm)**	**H(mm)**
YDG-12.5	290	132	310	500	216	180	210
YDG-14	305	137	330	530	273	275	240
YDG-16	350	145	375	530	295	290	270
YDG-17.5	402	160	425	550	320	310	293
YDG-19	450	185	450	600	320	330	320
YDG-20.5	500	202	495	600	360	350	350
YDG-22	530	250	580	780	440	530	366
YDG-24	560	250	635	970	480	610	399
YDG-26	600	303	661	970	500	610	433
YDG-28	650	325	690	1050	520	710	466
YDG-30	700	330	820	1050	620	710	500

尺寸图(直立式电机) / Dimensions (vertically mounted motor) / Размеры (вертикальная установка электродвигателя) / Dimensiones (motor de montaje vertical) / Dimensioni (motore montato verticalmente)

MODEL 型号 / Модель / Modelo / Modello	**A(mm)**	**B(mm)**	**C(mm)**	**D(mm)**	**E(mm)**
YDG-12.5	132	143	283	560	1065
YDG-14	138	154	333	560	1192

MODEL 型号 / Модель / Modelo / Modello	A(mm)	B(mm)	C(mm)	D(mm)	E(mm)
YDG-16	156	160	363	690	1155
YDG-17.5	166	170	408	720	1200
YDG-19	185	197	454	720	1230
YDG-20.5	202	219	490	750	1260
YDG-22	250	226	538	1000	1390
YDG-24	250	236	551	1000	1410
YDG-26	303	256	585	1100	1620
YDG-28	325	306	660	1100	1700
YDG-30	330	328	720	1100	1800