NYS

东营新营大金属制品有限责任公司 · **New Young-Star Metal Co., Ltd.**
东营海普金属制品有限公司 · Haipu Marine Equipment Co., Ltd.
Niuzhuang Industrial Zone, Dongying, Shandong, China · Tel +86-546-8618928 · sales@yd-metal.com · www.yd-metal.com

立式锚机 · Vertical Windlass · Вертикальные якорные лебёдки · Molinetes verticales · Salpancore verticali

国标系列液压锚机

Hydraulic Windlass · Лебёдка якорная гидравлическая · Molinete hidráulico · Salpancora idraulico

系列 / Series / Серия / Serie: **YDG(H)** 目录页码 / Catalogue page / Стр. каталога / Página del catálogo / Pagina del catalogo: **10, 11**

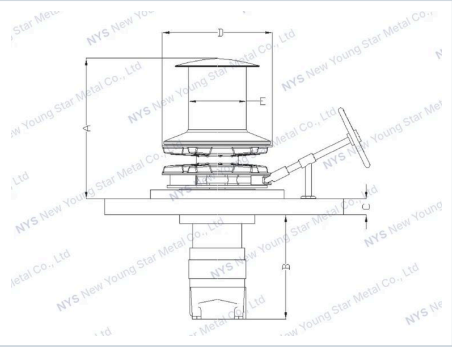

产品特点 · Features · Особенности · Características · Caratteristiche

中文

- 不锈钢316材质，高质量镜面抛光。
- 多种型号可适用于长达90米的船。
- YDG系列锚机适用国标12.5~20.5mm有挡锚链
- 配件选择：开关阀，泄压阀，控流阀，脚踏开关

English

- High-quality polished 316 stainless steel surface makes for a beautiful appearance
- With different drives and recommended for boats up to 90M.
- Independent Gypsy and drum operation
- The YD(H) Series windlass can use chains up to 20.5mm with stud link in diameter.
- Optional accessories: on-off valve, pressure relief valve, flow control valve, foot switch

Русский

- Полированная поверхность из высококачественной нержавеющей стали AISI 316 обеспечивает привлекательный внешний вид
- Различные варианты привода; рекомендуется для судов длиной до 90 m.
- Независимая работа цепной звёздочки и барабана
- Якорная лебёдка серии YD(H) работает с цепью с распорками калибром до 20.5mm.
- Дополнительные принадлежности: запорный клапан, предохранительный клапан, клапан регулирования расхода, ножной выключатель

Español

- Superficie de acero inoxidable 316 pulido de alta calidad, de aspecto atractivo
- Con distintos accionamientos; recomendado para embarcaciones de hasta 90 m.
- Funcionamiento independiente del barbotén y del tambor
- El molinete de la serie YD(H) admite cadena con contrete de hasta 20.5mm de diámetro.
- Accesorios opcionales: válvula de apertura y cierre, válvula de alivio de presión, válvula de control de caudal, pulsador de pie

Italiano

- Superficie in acciaio inox 316 lucidato di alta qualità, dall'aspetto elegante
- Disponibile con diverse motorizzazioni, consigliato per imbarcazioni fino a 90 m.
- Funzionamento indipendente di barbotin e campana
- Il salpancora serie YD(H) accetta catene con traversino fino a 20.5mm di diametro.
- Accessori opzionali: valvola di intercettazione, valvola limitatrice di pressione, valvola regolatrice di portata, pulsante a pedale

可选配置 · Options · Опции · Opciones · Opzioni

中文

- 船用手动比例流量方向复合阀
- 液压绞盘

English

- Manual proportional flow directional block valve
- Hydraulic Capstan

Русский

- Ручной пропорциональный блочный гидрораспределитель с регулированием расхода
- Гидравлический шпиль

Español

- Bloque de válvulas direccionales proporcionales de accionamiento manual
- Cabrestante hidráulico

Italiano

- Distributore proporzionale a comando manuale
- Tonneggio idraulico

技术参数 · Specifications · Технические характеристики · Especificaciones · Specifiche tecniche

规格型号 / Specification / Технические характеристики / Especificaciones / Specifiche

MODEL 型号 / Модель / Modelo / Modello	YDG(H)-12.5	YDG(H)-14	YDG(H)-16	YDG(H)-17.5	YDG(H)-19	YDG(H)-20.5
Max. Pull(kg) 最大拉力(kg) / Макс. тяговое усилие (kg) / Tiro máx. (kg) / Tiro max. (kg)	1100kg	1330kg	1660kg	2100kg	3300kg	2900kg
Working load(kg) 工作负载(kg) / Рабочая нагрузка (kg) / Carga de trabajo (kg) / Carico di lavoro (kg)	664kg	833kg	1088kg	1301kg	1534kg	1786kg
Speed(m/min) 速度 / Скорость выборки (m/min) / Velocidad (m/min) / Velocità (m/min)	12.5	11.3	12.9	12.61	13.68	13.2
Max.Pressure 最大压力 / Макс. давление / Presión máx. / Pressione max.	25Mpa	25Mpa	25Mpa	25Mpa	25Mpa	25Mpa
Hydraulio Flow 理论排量 / Расход рабочей жидкости / Caudal hidráulico / Portata idraulica	485ml/r	791ml/r	1022ml/r	1184ml/r	1634ml/r	1761ml/r
Chain Size(mm) 锚链尺寸(mm) / Калибр цепи (mm) / Medida de cadena (mm) / Misura catena (mm)	AM2-12.5	AM2-14	AM2-16	AM2-17.5	AM2-19	AM2-20.5
) Net Weight(kg) 重量 (参考 / Масса нетто (kg) / Peso neto (kg) / Peso netto (kg)	126	140	205	270	308	420

尺寸图 / Dimensions / Размеры / Dimensiones / Dimensioni

MODEL 型号 / Модель / Modelo / Modello	A(mm)	B(mm)	C(mm)	D(mm)	E(mm)	F(mm)	H(mm)
YDG(H)-12.5	290	132	310	380	216	500	210
YDG(H)-14	305	137	330	380	273	500	240
YDG(H)-16	350	145	375	410	295	530	270
YDG(H)-17.5	402	160	425	495	320	600	293
YDG(H)-19	450	185	450	495	320	600	320
YDG(H)-20.5	500	202	495	510	360	720	350