东营新营大金属制品有限责任公司 · **New Young-Star Metal Co., Ltd.**
东营海普金属制品有限公司 · Haipu Marine Equipment Co., Ltd.
Niuzhuang Industrial Zone, Dongying, Shandong, China · Tel +86-546-8618928 · sales@yd-metal.com · www.yd-metal.com

立式锚机 · Vertical Windlass · Вертикальные якорные лебёдки · Molinetes verticales · Salpancore verticali

立式锚机

Vertical Windlass · Вертикальная якорная лебёдка · Molinete vertical · Salpancora verticale

系列 / Series / Серия / Serie: **YD411–YD1011 / YD…H** 目录页码 / Catalogue page / Стр. каталога / Página del catálogo / Pagina del catalogo: **3, 4**

型号 / Models / Модели / Modelos / Modelli: YD411, YD411H, YD511, YD511H, YD611, YD611H, YD711, YD711H, YD811, YD811H, YD1011, YD1011H

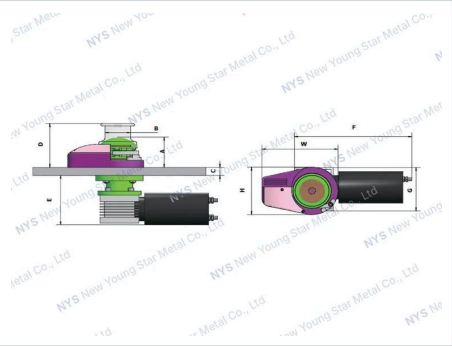

产品特点 · Features · Особенности · Características · Caratteristiche

中文

- 立式锚机配合锚绳可以适用于机动船和帆船，也可以当作绞车用在大的船舶上，也可以用来辅助搬运。
- 不锈钢316材质，高质量镜面抛光。
- 锚链轮可以使用锚绳和锚链，每种锚机都有两种规格可供选择。
- 配手动开关，脚踏开关，换向器，以及配套操作把手

English

- Vertical design suits powerboats or sailboats and can be utilized for anchor ropes, as docking capstans on larger craft, or auxiliary line hauling.
- High-quality polished 316 stainless steel surface makes for a beautiful appearance
- Simplified installation by modular design and precise alignment of gearbox to the top works utilizing marine-grade stainless steel.
- Rope-chain gypsy
- Fit include hand-switch, foot-switch, control box and wrench

Русский

- Вертикальная конструкция подходит для моторных и парусных судов; лебёдка может использоваться для работы с якорным канатом, в качестве швартовного шпиля на более крупных судах или для вспомогательной выборки концов.
- Полированная поверхность из высококачественной нержавеющей стали AISI 316 обеспечивает привлекательный внешний вид
- Упрощённый монтаж благодаря модульной конструкции и точному совмещению редуктора с надпалубной частью; применяется морская нержавеющая сталь.
- Звёздочка для каната и цепи
- В комплекте: ручной переключатель, ножной выключатель, пульт управления и гаечный ключ

Español

- Su diseño vertical es adecuado para embarcaciones a motor o veleros y puede utilizarse con cabo de fondeo, como cabrestante de atraque en embarcaciones mayores o para el halado auxiliar de cabos.
- Superficie de acero inoxidable 316 pulido de alta calidad, de aspecto atractivo
- Instalación simplificada gracias al diseño modular y a la alineación precisa del reductor con la parte superior, fabricada en acero inoxidable de calidad marina.
- Barbotén para cabo y cadena
- Incluye mando manual, pulsador de pie, caja de control y llave

Italiano

- Il design verticale è adatto a barche a motore e a vela e può essere impiegato per la cima dell'ancora, come tonneggio d'ormeggio su unità più grandi o per il recupero ausiliario di cime.
- Superficie in acciaio inox 316 lucidato di alta qualità, dall'aspetto elegante
- Installazione semplificata grazie al design modulare e al preciso allineamento del riduttore con la parte superiore, in acciaio inox per uso marino.
- Barbotin per cima e catena
- Dotazione: comando manuale, pulsante a pedale, scatola di comando e chiave

可选配置 · Options · Опции · Opciones · Opzioni

中文

- 带绞缆筒和不带绞缆筒两种类型可供选择
- 根据安装甲板厚度不同配置不同长度的固定螺栓
- 多种其他配套配件供选择，包含船锚，锚支架，链卡，锚链和锚绳
- 也可以配置交流电机

English

- With capstan & without capstan
- Different-length bolts for any deck thickness
- Full range of accessories including anchors, bow rollers, chain stoppers, chain & rope
- AC electric motor available

Русский

- Исполнение со швартовным барабаном или без него
- Крепёжные болты разной длины под любую толщину палубы
- Полный ассортимент комплектующих: якоря, носовые якорные роульсы, цепные стопоры, цепь и канат
- Возможно исполнение с электродвигателем переменного тока

Español

- Con campana o sin campana
- Pernos de distintas longitudes para cualquier espesor de cubierta
- Gama completa de accesorios: anclas, rodillos de proa, estopores, cadena y cabo
- Disponible con motor eléctrico de CA

Italiano

- Con o senza campana
- Bulloni di diverse lunghezze per qualsiasi spessore di coperta
- Gamma completa di accessori: ancore, musoni di prua, fermacatena, catene e cime
- Disponibile con motore elettrico AC

技术参数 · Specifications · Технические характеристики · Especificaciones · Specifiche tecniche

规格型号 / Specification / Технические характеристики / Especificaciones / Specifiche

Model 型号 / Модель / Modelo / Modello	**YD411/YD411H**	**YD511/YD511H**	**YD611/YD611H**	**YD711/YD711H**	**YD811/YD811H**	**YD1011/YD1011H**
Motor 电机 / Электродвигатель / Motore	400W	600W	800W	1200W	1600W	2000W
Power Supply 电源供电 / Электропитание / Alimentación / Alimentazione	12V/24V	12V/24V	12V/24V	12V/24V	12V/24V	12V/24V
Working Load 工作负载 / Рабочая нагрузка / Carga de trabajo / Carico di lavoro	125 Kg	180 Kg	250 Kg	400 Kg	510 Kg	660Kg
Max. Pull 最大拉力 / Макс. тяговое усилие / Tiro máx. / Tiro max.	420 Kg	560 Kg	700 Kg	1200 Kg	1600 Kg	1900Kg
Line speed 速度 / Скорость выборки / Velocidad de recuperación / Velocità di recupero	30m/ min	25m/min	20m/min	20m/min	20m/min	20m/min
AMPS @Working load 工作电流 / Ток при рабочей нагрузке / Consumo a carga de trabajo / Assorbimento al carico di lavoro	30A/20A	60A/40A	100A/50A	120A/75A	165A/90A	170A/95A
Net Weight 净重 / Масса нетто / Peso neto / Peso netto	12/12.6Kg	12.3/12.6Kg	19/21Kg	24/25.5Kg	29/31.5Kg	30.5/33Kg

Model 型号 / Модель / Modelo / Modello	**YD411/YD411H**	**YD511/YD511H**	**YD611/YD611H**	**YD711/YD711H**	**YD811/YD811H**	**YD1011/YD1011H**
Rope Size 锚绳尺寸 / Диаметр каната / Diámetro del cabo / Diametro cima	14/16mm	14/16mm	18mm	18/20mm	18/20/26mm	20/26/28mm
Chain Size/ Gypsy 锚链尺寸 / Калибр цепи / звёздочка / Medida de cadena / barbotén / Misura catena / barbotin	DIN766-6mm/7mm	DIN766-6mm/7mm	DIN766-8mm	DIN766-8mm/10mm	DIN766-8/10/12mm	DIN766-10/12/13mm

尺寸图 / Dimensions / Размеры / Dimensiones / Dimensioni

Model 型号 / Модель / Modelo / Modello	**Motor (W)** 电机（W） / Двигатель (W) / Motore (W)	**A(mm)**	**B(mm)**	**C(mm)**	**D(mm)**	**E(mm)**	**F(mm)**	**H(mm)**	**W(mm)**
YD411	400	85	—	22-41	—	140	265	122	180
YD411H	400	—	59	22-41	115	135	265	122	181
YD511	600	85	—	22-41	—	140	275	122	180
YD511H	600	—	59	22-41	115	135	275	122	181
YD611	800	110	—	38-54	—	145	320	155	220
YD611H	800	—	79	38-54	165	145	320	155	220
YD711	1200	110	—	38-54	—	172	350	170	265
YD711H	1200	—	79	38-54	165	172	350	170	265
YD811	1600	110		38-54	—	190	415	170	265
YD811H	1600	—	79	38-54	165	190	415	170	265
YD1011	2000	130	—	38-54	—	190	415	195	295
YD1011H	2000	—	110	38-54	235	190	415	195	295