美式模锻卡头

US Type Wire Rope Clips · Зажимы для троса американского типа · Sujetacables tipo americano · Morsetto per fune tipo americano

目录页码 / Catalogue page / Стр. каталога / Página del catálogo / Pagina del catalogo: **133**

型号 / Models / Модели / Modelos / Modelli: YS501X, YS502X, YS503X, YS504X, YS505X, YS506X, YS507X, YS508X, YS509X, YS510X, YS511X, YS512X, YS513X, YS514X, YS515X, YS516X, YS517X, YS518X, YS519X, YS520X, YS521X, YS522X, YS523X

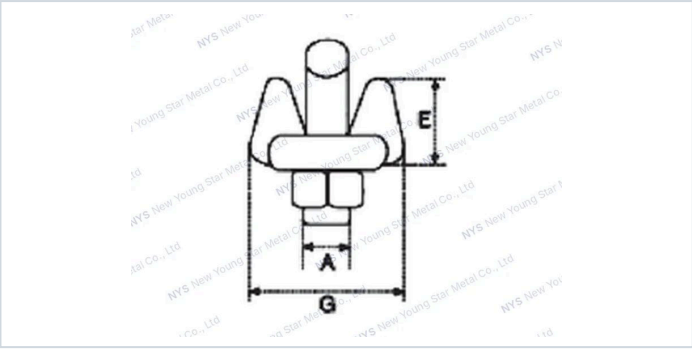

技术参数 · Specifications · Технические характеристики · Especificaciones · Specifiche tecniche

规格型号 / Specification / Технические характеристики / Especificaciones / Specifiche

Item 型号 / Модель / Modelo / Modello	A	B	C	D	E	G	H
YS501X	3/16	18	11	12	10	20	23
YS502X	1/4	24	14	15	12	23	29
YS503X	5/16	26	15	19	16	30	36
YS504X	3/8	35	19	22	18	33	43
YS505X	7/16	38	19	25	23	41	49
YS506X	1/2	47	25	30	26	46	58
YS507X	1/2	47	25	30	28	48	58
YS508X	9/16	57	32	33	31	52	63
YS509X	9/16	60	32	33	34	52	63
YS510X	5/8	70	36	38	35	57	72
YS511X	3/4	79	41	44	40	62	80
YS512X	3/4	89	46	47	45	66	88
YS513X	3/4	98	51	51	48	71	91
YS514X	7/8	108	54	59	56	80	105
YS515X	7/8	118	59	60	59	80	106
YS516X	7/8	125	60	66	62	87	113
YS517X	1	135	60	70	68	92	121
YS518X	1-1/8	149	70	78	73	95	133
YS519X	1-1/4	165	76	84	86	113	148
YS520X	1-1/4	181	84	98	97	114	160
YS521X	1-1/4	197	86	105	108	114	164
YS522X	1-1/4	211	89	111	127	127	171
YS523X	1-1/2	233	98	121	133	175	192