东营新营大金属制品有限责任公司 · **New Young-Star Metal Co., Ltd.**
东营海普金属制品有限公司 · Haipu Marine Equipment Co., Ltd.
Niuzhuang Industrial Zone, Dongying, Shandong, China · Tel +86-546-8618928 · sales@yd-metal.com · www.yd-metal.com

吊环螺母

US Type Shoulder Bolt · Рым-болт с буртиком, американский тип · Cáncamo con collarín tipo americano · Golfare con spallamento tipo americano

目录页码 / Catalogue page / Стр. каталога / Página del catálogo / Pagina del catalogo: **135**

型号 / Models / Модели / Modelos / Modelli: YD701B, YD702B, YD703B, YD704B, YD705B, YD706B, YD707B, YD708B, YD709B, YD710B, YD711B, YD712B, YD713B

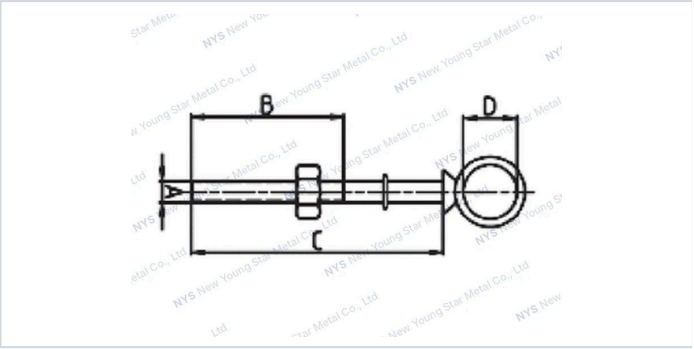

技术参数 · Specifications · Технические характеристики · Especificaciones · Specifiche tecniche

规格型号 / Specification / Технические характеристики / Especificaciones / Specifiche

Item 型号 / Модель / Modelo / Modello	A(mm)	B(mm)	C(mm)	D(mm)
YD701B	0.25”	1.5”	2.00”	0.50”
YD702B	0.25”	2.25”	4.00”	0.50”
YD703B	0.31”	1.50”	2.25”	0.62”
YD704B	0.31”	2.50”	4.50”	0.62”
YD705B	0.38”	1.25”	2.50”	0.75”
YD706B	0.38”	2.25”	4.50”	0.75”
YD707B	0.50”	1.50”	3.25”	1.00”
YD708B	0.50”	3.00”	6.00”	1.00”
YD709B	0.63”	2.00”	4.00”	1.25”
YD710B	0.63”	3.00”	6.00”	1.25”
YD711B	0.75”	2.00”	4.50”	1.50”
YD712B	0.75”	3.00”	6.00”	1.50”
YD713B	0.88”	2.50”	5.00”	1.75”