东营新营大金属制品有限责任公司 · **New Young-Star Metal Co., Ltd.**
东营海普金属制品有限公司 · Haipu Marine Equipment Co., Ltd.
Niuzhuang Industrial Zone, Dongying, Shandong, China · Tel +86-546-8618928 · sales@yd-metal.com · www.yd-metal.com

美式圈叉开体花篮

Turnbuckle U.S. Type · Талреп американского типа · Tensor tipo americano · Tenditore tipo americano

目录页码 / Catalogue page / Стр. каталога / Página del catálogo / Pagina del catalogo: **131**

型号 / Models / Модели / Modelos / Modelli: Y640T, Y641T, Y642T, Y643T, Y644T, Y645T, Y646T, Y647T, Y648T

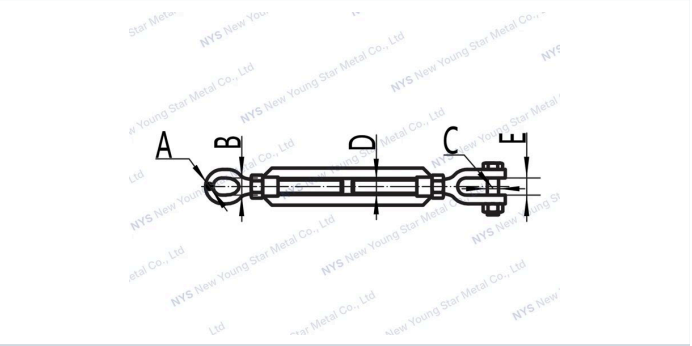

技术参数 · Specifications · Технические характеристики · Especificaciones · Specifiche tecniche

规格型号 / Specification / Технические характеристики / Especificaciones / Specifiche

Item 型号 / Модель / Modelo / Modello	A(inch)	B(inch)	C(inch)	D(inch)	E(inch)
Y640T	1/4”	4”	7.50”	0.45”	0.45”
Y641T	5/16”	4.5”	8.50”	0.50”	0.51”
Y642T	3/8”	6”	10.75”	0.51”	0.54”
Y643T	1/2”	6”	12.00”	0.71”	0.63”
Y644T	5/8”	6”	13.50”	0.87”	0.82”
Y645T	3/4”	6”	15.50”	0.98”	1.03”
Y646T	1”	6”	19.00”	1.35”	1.23”
Y647T	1”	12”	24.00”	1.35”	1.23”
Y648T	1-1/4”	12”	24.00”	1.75”	1.80”