东营新营大金属制品有限责任公司 · **New Young-Star Metal Co., Ltd.**
东营海普金属制品有限公司 · Haipu Marine Equipment Co., Ltd.
Niuzhuang Industrial Zone, Dongying, Shandong, China · Tel +86-546-8618928 · sales@yd-metal.com · www.yd-metal.com

开体花篮

Turnbuckle Open Body Jaw-Jaw · Талреп открытый вилка–вилка · Tensor de cuerpo abierto horquilla-horquilla · Tenditore a corpo aperto forcella-forcella

目录页码 / Catalogue page / Стр. каталога / Página del catálogo / Pagina del catalogo: **130**

型号 / Models / Модели / Modelos / Modelli: Y400T, Y401T, Y402T, Y403T, Y404T, Y405T, Y406T, Y407T

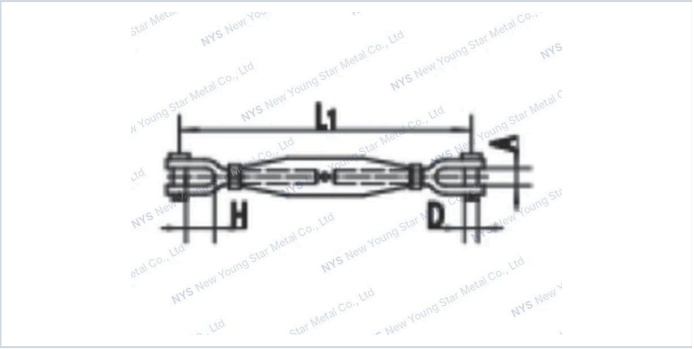

技术参数 · Specifications · Технические характеристики · Especificaciones · Specifiche tecniche

规格型号 / Specification / Технические характеристики / Especificaciones / Specifiche

Item 型号 / Модель / Modelo / Modello	A(mm)	B(mm)	C(mm)	D(mm)	E(mm)
Y400T	5	130	180	4.5	3
Y401T	6	140	190	5.5	4
Y402T	8	150	210	6.5	5
Y403T	10	180	250	8.5	6
Y404T	12	215	295	10.5	8
Y405T	14	240	330	12	10
Y406T	16	270	370	14	12
Y407T	20	295	410	16	14