NYS

东营新营大金属制品有限责任公司 · **New Young-Star Metal Co., Ltd.**
东营海普金属制品有限公司 · Haipu Marine Equipment Co., Ltd.
Niuzhuang Industrial Zone, Dongying, Shandong, China · Tel +86-546-8618928 · sales@yd-metal.com · www.yd-metal.com

开体花篮

Turnbuckle DIN1480 Eye/Eye · Талреп DIN1480 проушина–проушина · Tensor DIN1480 ojo/ojo · Tenditore DIN1480 occhio/occhio

执行标准 / Standard / Стандарт / Norma: **DIN1480**　目录页码 / Catalogue page / Стр. каталога / Página del catálogo / Pagina del catalogo: **130**

型号 / Models / Модели / Modelos / Modelli: Y620T, Y621T, Y622T, Y623T, Y624T, Y625T, Y626T, Y627T, Y628T

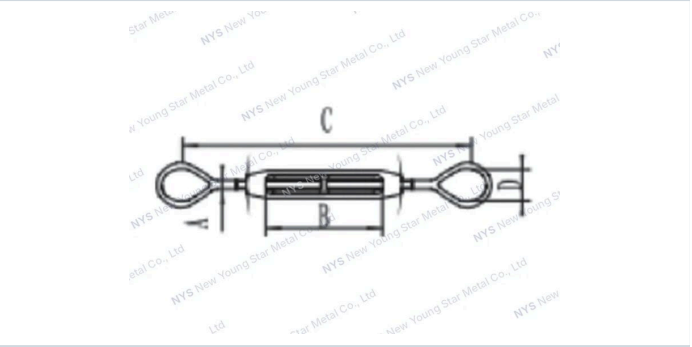

技术参数 · Specifications · Технические характеристики · Especificaciones · Specifiche tecniche

规格型号 / Specification / Технические характеристики / Especificaciones / Specifiche

Item 型号 / Модель / Modelo / Modello	A(inch)	B(inch)	C(inch)	D(inch)
Y620T	1/4”	4”	7.50”	0.45”
Y621T	5/16”	4.5”	8.50”	0.50”
Y622T	3/8”	6”	10.75”	0.51”
Y623T	1/2”	6”	12.00”	0.71”
Y624T	5/8”	6”	13.50”	0.87”
Y625T	3/4”	6”	13.50”	0.98”
Y626T	1”	6”	19.00”	1.35”
Y627T	1”	12”	24.00”	1.35”
Y628T	1-1/4”	12”	24.00”	1.75”