美式套环

Wire Rope Thimble Commercial U.S. Type · Коуш для троса стандартный, американский тип · Guardacabo comercial para cable de acero, tipo americano · Redancia per cavo d'acciaio commerciale, tipo americano

目录页码 / Catalogue page / Стр. каталога / Página del catálogo / Pagina del catalogo: **125**

型号 / Models / Модели / Modelos / Modelli: Y8000T, Y8001T, Y8002T, Y8003T, Y8004T, Y8005T, Y8006T, Y8007T, Y8008T, Y8009T, Y8010T

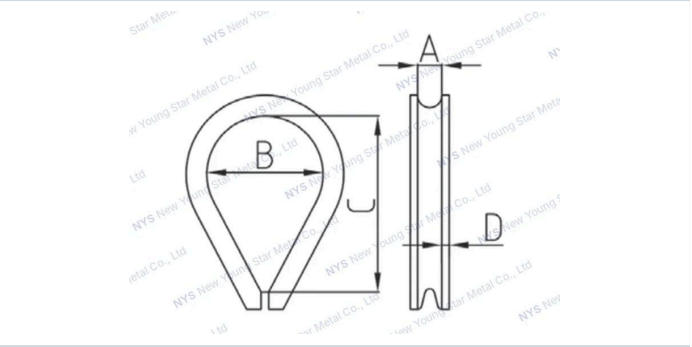

技术参数 · Specifications · Технические характеристики · Especificaciones · Specifiche tecniche

规格型号 / Specification / Технические характеристики / Especificaciones / Specifiche

Item 型号 / Модель / Modelo / Modello	Size (inch) 规格（英寸） / Размер (дюймы) / Medida (pulg.) / Misura (pollici)	A(inch)	B(inch)	C(inch)	D(inch)
Y8000T	1/8”	0.16”	0.69”	1.31”	0.05”
Y8001T	3/16”	0.22”	0.69”	1.31”	0.05”
Y8002T	1/4”	0.28”	0.69”	1.31”	0.05”
Y8003T	5/16”	0.34”	0.81”	1.50”	0.05”
Y8004T	3/8”	0.41”	0.94”	1.63”	0.06”
Y8005T	1/2”	0.53”	1.13”	1.88”	0.08”
Y8006T	5/8”	0.66”	1.38”	2.25”	0.13”
Y8007T	3/4”	0.78”	1.63”	2.50”	0.14”
Y8008T	7/8”	0.94”	1.88”	3.50”	0.16”
Y8009T	1”	1.06”	2.50”	4.25”	0.16”
Y8010T	1 1/8”	1.32”	2.75”	4.50”	0.22”