东营新营大金属制品有限责任公司 · **New Young-Star Metal Co., Ltd.**
东营海普金属制品有限公司 · Haipu Marine Equipment Co., Ltd.
Niuzhuang Industrial Zone, Dongying, Shandong, China · Tel +86-546-8618928 · sales@yd-metal.com · www.yd-metal.com

欧式套环

Wire Rope Thimble Commercial European · Коуш для троса стандартный, европейский тип · Guardacabo comercial para cable de acero, tipo europeo · Redancia per cavo d'acciaio commerciale, tipo europeo

目录页码 / Catalogue page / Стр. каталога / Página del catálogo / Pagina del catalogo: **126**

型号 / Models / Модели / Modelos / Modelli: Y9000T, Y9001T, Y9002T, Y9003T, Y9004T, Y9005T, Y9006T, Y9007T, Y9008T, Y9009T, Y9010T, Y9011T, Y9012T

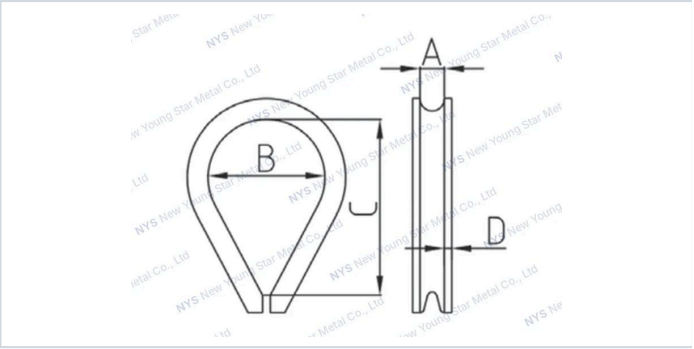

技术参数 · Specifications · Технические характеристики · Especificaciones · Specifiche tecniche

规格型号 / Specification / Технические характеристики / Especificaciones / Specifiche

Item 型号 / Модель / Modelo / Modello	Size (mm) 规格（mm） / Размер (мм) / Medida (mm) / Misura (mm)	A(mm)	B(mm)	C(mm)	D(mm)
Y9000T	2	2	8	14	1.00
Y9001T	3	3	10	16	1.00
Y9002T	4	4	11	19	1.00
Y9003T	5	5.6	13.5	23.5	1.00
Y9004T	6	6.6	15	25	1.25
Y9005T	7	7.8	16	28	1.25
Y9006T	8	9	18	32	1.50
Y9007T	10	11	23	37	1.50
Y9008T	12	14	27	44	2.00
Y9009T	14	15	34	55	2.50
Y9010T	16	17	35	63	2.50
Y9011T	18	19	40	69	3.00
Y9012T	20	22	46	76.6	4.00