东营新营大金属制品有限责任公司 · **New Young-Star Metal Co., Ltd.**
东营海普金属制品有限公司 · Haipu Marine Equipment Co., Ltd.
Niuzhuang Industrial Zone, Dongying, Shandong, China · Tel +86-546-8618928 · sales@yd-metal.com · www.yd-metal.com

挂钩

Swivel Eye Snap · Карабин с поворотной проушиной · Mosquetón con ojo giratorio · Moschettone con occhio girevole

目录页码 / Catalogue page / Стр. каталога / Página del catálogo / Pagina del catalogo: **122**

型号 / Models / Модели / Modelos / Modelli: Y921N, Y922N, Y923N, Y924N, Y925N

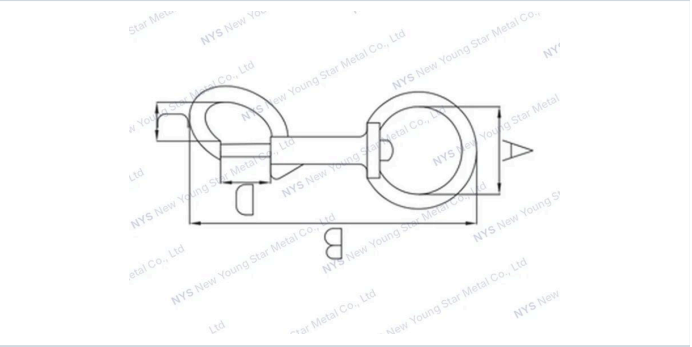

技术参数 · Specifications · Технические характеристики · Especificaciones · Specifiche tecniche

规格型号 / Specification / Технические характеристики / Especificaciones / Specifiche

Item 型号 / Модель / Modelo / Modello	A(inch)	B(inch)	C(inch)	D(inch)
Y921N	0.48”	2.73”	0.32”	0.28”
Y922N	0.55”	3.16”	0.38”	0.36”
Y923N	0.70”	3.68”	0.45”	0.41”
Y924N	0.79”	3.60”	0.37”	0.43”
Y925N	0.85”	3.80”	0.37”	0.43”