东营新营大金属制品有限责任公司 · **New Young-Star Metal Co., Ltd.**
东营海普金属制品有限公司 · Haipu Marine Equipment Co., Ltd.
Niuzhuang Industrial Zone, Dongying, Shandong, China · Tel +86-546-8618928 · sales@yd-metal.com · www.yd-metal.com

圈圈式链接转环

Swivel Eye Eye · Вертлюг проушина–проушина · Giratorio ojo-ojo · Girella occhio-occhio

目录页码 / Catalogue page / Стр. каталога / Página del catálogo / Pagina del catalogo: **123**

型号 / Models / Модели / Modelos / Modelli: YS1001, YS1002, YS1003, YS1004, YS1005, YS1006, YS1007, YS1008, YS1009, YS1010, YS1011, YS1012

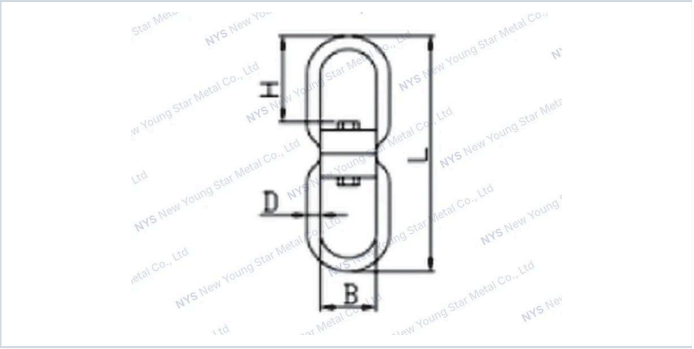

技术参数 · Specifications · Технические характеристики · Especificaciones · Specifiche tecniche

规格型号 / Specification / Технические характеристики / Especificaciones / Specifiche

Item 型号 / Модель / Modelo / Modello	D(mm)	B(mm)	L(mm)
YS1001	3	10	46
YS1002	4	11	51
YS1003	5	13	59
YS1004	6	14	65
YS1005	8	19	92
YS1006	10	22	117
YS1007	13	32	152
YS1008	16	38	187
YS1009	18	40	202
YS1010	20	41	216
YS1011	22	47	235
YS1012	25	64	279