东营新营大金属制品有限责任公司 · **New Young-Star Metal Co., Ltd.**
东营海普金属制品有限公司 · Haipu Marine Equipment Co., Ltd.
Niuzhuang Industrial Zone, Dongying, Shandong, China · Tel +86-546-8618928 · sales@yd-metal.com · www.yd-metal.com

圆环

Round Ring · Кольцо круглое · Anilla redonda · Anello tondo

目录页码 / Catalogue page / Стр. каталога / Página del catálogo / Pagina del catalogo: **128**

型号 / Models / Модели / Modelos / Modelli: YD2110, YD2111, YD2112, YD2113, YD2114, YD2115, YD2116, YD2117, YD2118, YD2119, YD2120, YD2121, YD2122, YD2123

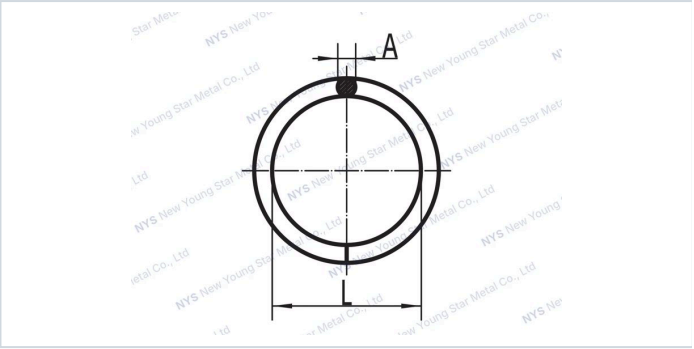

技术参数 · Specifications · Технические характеристики · Especificaciones · Specifiche tecniche

规格型号 / Specification / Технические характеристики / Especificaciones / Specifiche

Item 型号 / Модель / Modelo / Modello	A(mm)	L(mm)
YD2110	3	25
YD2111	4	25
YD2112	4	30
YD2113	4	30
YD2114	5	30
YD2115	5	40
YD2116	5	50
YD2117	6	30
YD2118	6	40
YD2119	6	50
YD2120	6	60
YD2121	7	35
YD2122	8	40
YD2123	8	50