东营新营大金属制品有限责任公司 · **New Young-Star Metal Co., Ltd.**
东营海普金属制品有限公司 · Haipu Marine Equipment Co., Ltd.
Niuzhuang Industrial Zone, Dongying, Shandong, China · Tel +86-546-8618928 · sales@yd-metal.com · www.yd-metal.com

吊环螺母

Eye Bolt JIS1169 · Рым-гайка JIS1169 · Cáncamo hembra JIS1169 · Golfare femmina JIS1169

执行标准 / Standard / Стандарт / Norma: **JIS1169** 目录页码 / Catalogue page / Стр. каталога / Página del catálogo / Pagina del catalogo: **120**

型号 / Models / Модели / Modelos / Modelli: YB0401, YB0402, YB0403, YB0404, YB0405, YB0406, YB0407, YB0408

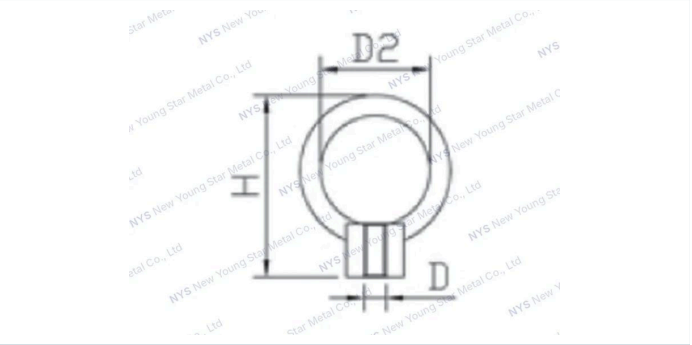

技术参数 · Specifications · Технические характеристики · Especificaciones · Specifiche tecniche

规格型号 / Specification / Технические характеристики / Especificaciones / Specifiche

Item 型号 / Модель / Modelo / Modello	D(mm)	H(mm)	D2(mm)
YB0401	6	30	16
YB0402	8	39.3	20
YB0403	10	48.5	25
YB0404	12	61	30
YB0405	16	72	35
YB0406	20	86	40
YB0407	22	100	45
YB0408	24	111	50