东营新营大金属制品有限责任公司 · **New Young-Star Metal Co., Ltd.**
东营海普金属制品有限公司 · Haipu Marine Equipment Co., Ltd.
Niuzhuang Industrial Zone, Dongying, Shandong, China · Tel +86-546-8618928 · sales@yd-metal.com · www.yd-metal.com

吊环螺丝

Eye Bolt JIS1168 · Рым-болт JIS1168 · Cáncamo macho JIS1168 · Golfare maschio JIS1168

执行标准 / Standard / Стандарт / Norma: **JIS1168** 目录页码 / Catalogue page / Стр. каталога / Página del catálogo / Pagina del catalogo: **120**

型号 / Models / Модели / Modelos / Modelli: YB0301, YB0302, YB0303, YB0304, YB0305, YB0306, YB0307

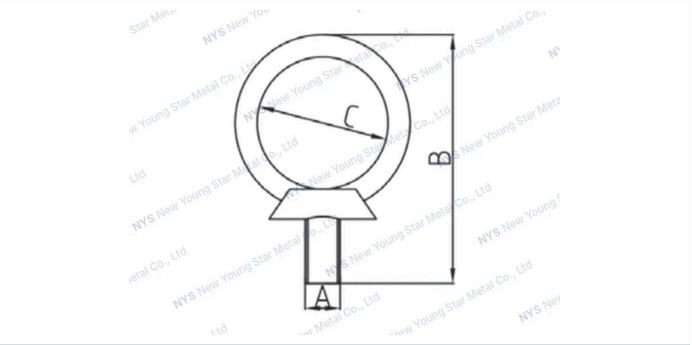

技术参数 · Specifications · Технические характеристики · Especificaciones · Specifiche tecniche

规格型号 / Specification / Технические характеристики / Especificaciones / Specifiche

Item 型号 / Модель / Modelo / Modello	A(mm)	B(mm)	C(mm)
YB0301	6	30	16
YB0302	8	39.3	20
YB0303	10	48.5	25
YB0304	12	61	30
YB0305	16	72	35
YB0306	20	86	40
YB0307	24	111	50