东营新营大金属制品有限责任公司 · **New Young-Star Metal Co., Ltd.**
东营海普金属制品有限公司 · Haipu Marine Equipment Co., Ltd.
Niuzhuang Industrial Zone, Dongying, Shandong, China · Tel +86-546-8618928 · sales@yd-metal.com · www.yd-metal.com

吊环螺母

Eye Bolt DIN582 · Рым-гайка DIN582 · Cáncamo hembra DIN582 · Golfare femmina DIN582

执行标准 / Standard / Стандарт / Norma: **DIN582** 目录页码 / Catalogue page / Стр. каталога / Página del catálogo / Pagina del catalogo: **120**

型号 / Models / Модели / Modelos / Modelli: YB0201, YB0202, YB0203, YB0204, YB0205, YB0206, YB0207, YB0208, YB0209, YB0210, YB0211, YB0212

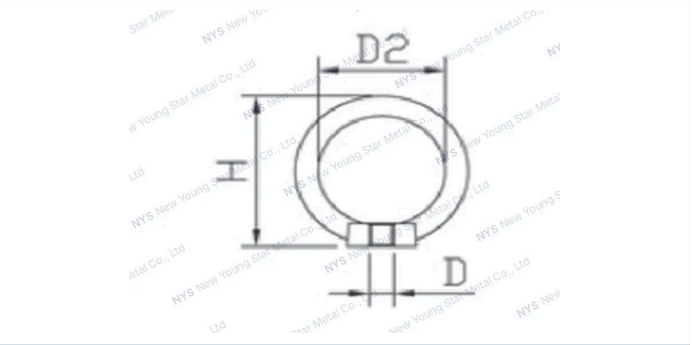

技术参数 · Specifications · Технические характеристики · Especificaciones · Specifiche tecniche

规格型号 / Specification / Технические характеристики / Especificaciones / Specifiche

Item 型号 / Модель / Modelo / Modello	D(mm)	H(mm)	D2(mm)
YB0201	6	28	16
YB0202	8	36	20
YB0203	10	45	25
YB0204	12	53	30
YB0205	14	58	32
YB0206	16	62	35
YB0207	18	67	38
YB0208	20	71	40
YB0209	22	82	45
YB0210	24	90	50
YB0211	26	99	55
YB0212	30	109	60