卡座

Duplex Wire Rope Clamp · Зажим для троса двойной · Sujetacables doble · Morsetto per fune doppio

目录页码 / Catalogue page / Стр. каталога / Página del catálogo / Pagina del catalogo: **132**

型号 / Models / Модели / Modelos / Modelli: YS201X, YS202X, YS203X, YS204X, YS205X, YS206X, YS207X, YS208X

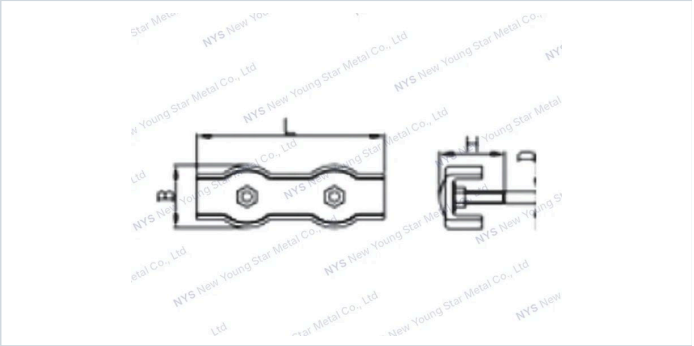

技术参数 · Specifications · Технические характеристики · Especificaciones · Specifiche tecniche

规格型号 / Specification / Технические характеристики / Especificaciones / Specifiche

Item 型号 / Модель / Modelo / Modello	D(mm)	B(mm)	H(mm)	L(mm)
YS201X	M4	12	14	30
YS202X	M4	14	14	36
YS203X	M5	18	17	40
YS204X	M5	20	17	50
YS205X	M6	24	23	60
YS206X	M7	27	25	66
YS207X	M8	30	27	72
YS208X	M10	35	32	90