码头环

Dock Ring (Carbon Steel) · Кольцо швартовное (углеродистая сталь) · Argolla de muelle (acero al carbono) · Anello d'ormeggio da banchina (acciaio al carbonio)

目录页码 / Catalogue page / Стр. каталога / Página del catálogo / Pagina del catalogo: **134**

型号 / Models / Модели / Modelos / Modelli: YD601B

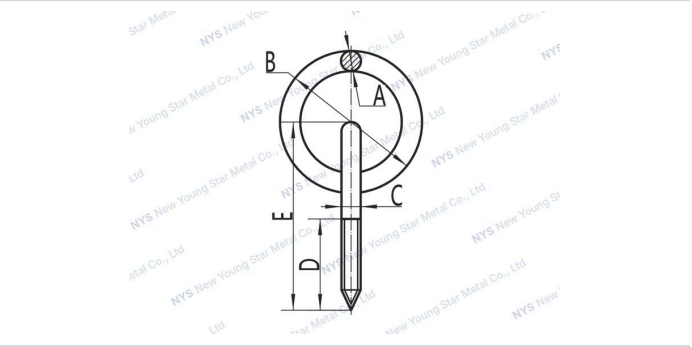

产品特点 · Features · Особенности · Características · Caratteristiche

中文
- 材质：碳钢

English
- Material: carbon steel

Русский
- Материал: углеродистая сталь

Español
- Material: acero al carbono

Italiano
- Materiale: acciaio al carbonio

技术参数 · Specifications · Технические характеристики · Especificaciones · Specifiche tecniche

规格型号 / Specification / Технические характеристики / Especificaciones / Specifiche

Item 型号 / Модель / Modelo / Modello	A(mm)	B(mm)	C(mm)	D(mm)	E(mm)
YD601B	8	64	7.5	43	90