NYS

东营新营大金属制品有限责任公司 · **New Young-Star Metal Co., Ltd.**
东营海普金属制品有限公司 · Haipu Marine Equipment Co., Ltd.
Niuzhuang Industrial Zone, Dongying, Shandong, China · Tel +86-546-8618928 · sales@yd-metal.com · www.yd-metal.com

尼龙轮 · Nylon Wheel · Нейлоновые ролики · Ruedas de nailon · Ruote in nylon

尼龙轮

Nylon Wheel · Нейлоновый ролик · Rueda de nailon · Ruota in nylon

目录页码 / Catalogue page / Стр. каталога / Página del catálogo / Pagina del catalogo: **85**

型号 / Models / Модели / Modelos / Modelli: W001, W002, W003, W004, W005, W006, W01H, W02H, W03H, W04H, W581, W670, W680, W6801, W6802, W6803, W6804

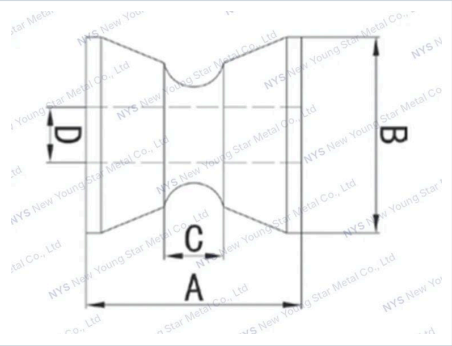

尼龙轮具有耐腐蚀性好，耐磨，散热快，低噪音，密度低，使用寿命长等优点。因此广泛应用于机械制造和五金工具等方面。

Nylon wheels have good corrosion resistance, good wear resistance, fast heat dissipation, low noise, low density and long life, so they are widely used in mechanical manufacturing, hardware tools, etc.

Нейлоновые ролики отличаются высокой коррозионной стойкостью и износостойкостью, быстрым теплоотводом, низким уровнем шума, малой плотностью и длительным сроком службы, поэтому широко применяются в машиностроении, производстве инструмента и т. д.

Las ruedas de nailon ofrecen buena resistencia a la corrosión y al desgaste, rápida disipación del calor, bajo nivel de ruido, baja densidad y larga vida útil, por lo que se utilizan ampliamente en la fabricación de maquinaria, herramientas de ferretería, etc.

Le ruote in nylon offrono buona resistenza alla corrosione e all'usura, rapida dissipazione del calore, bassa rumorosità, bassa densità e lunga durata; per questo sono ampiamente utilizzate nella costruzione di macchinari, negli utensili e nella ferramenta.

技术参数 · Specifications · Технические характеристики · Especificaciones · Specifiche tecniche

尺寸 / Dimensions / Размеры / Dimensiones / Dimensioni

ITEM( ) 型号 / Артикул / Modelo / Modello	A	B	C	D
W001	72	89.5	19	16.5
W002	72	69	19.5	16.2
W003	62	70	15	16
W004	62	56	16	16.5
W005	57	65	16	15
W006	58	53	16	15
ITEM( ) 型号 / Артикул / Modelo / Modello	A	B	C	D
W01H	59	69.5	16	18
W02H	60	55.5	16	18
W03H	56	60	16.5	15
W04H	55	52.5	16.5	15
ITEM( ) 型号 / Артикул / Modelo / Modello	A	B	C	D
W581	91.5	70	60	14.5
ITEM( ) 型号 / Артикул / Modelo / Modello	A	B	C	D
W670	194	70	155	20
W680	135	60	101	20

ITEM( ) 型号 / Артикул / Modelo / Modello	A	B	C	D
ITEM( ) 型号 / Артикул / Modelo / Modello	A	B	C	
W6801	134	35	8	
W6802	94	24.5	8	
W6803	84	35	8	
W6804	6435	25	8	