NYS

东营新营大金属制品有限责任公司 · **New Young-Star Metal Co., Ltd.**
东营海普金属制品有限公司 · Haipu Marine Equipment Co., Ltd.
Niuzhuang Industrial Zone, Dongying, Shandong, China · Tel +86-546-8618928 · sales@yd-metal.com · www.yd-metal.com

可焊方管座

Weldable Rectangular Base · Основание для прямоугольной трубы приварное · Base rectangular soldable · Base rettangolare saldabile

目录页码 / Catalogue page / Стр. каталога / Página del catálogo / Pagina del catalogo: **99**

型号 / Models / Модели / Modelos / Modelli: YD0801A, YD0801B, YD0802A, YD0802B, YD0803A, YD0803B

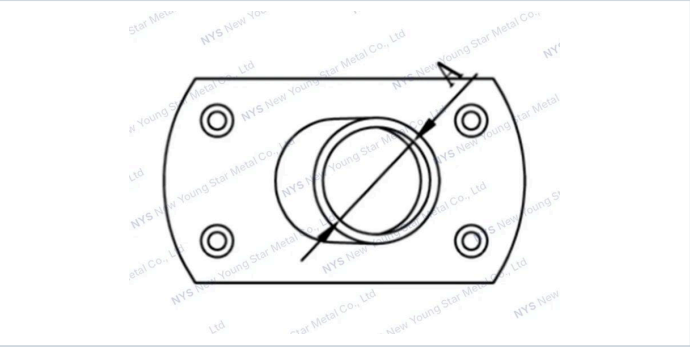

技术参数 · Specifications · Технические характеристики · Especificaciones · Specifiche tecniche

尺寸 / Dimensions / Размеры / Dimensiones / Dimensioni

Item 型号 / Модель / Modelo / Modello	A(inch)	B(°)
YD0801A	7/8”	45
YD0801B	1”	45
YD0802A	7/8”	60
YD0802B	1”	60
YD0803A	7/8”	90
YD0803B	1”	90