东营新营大金属制品有限责任公司 · **New Young-Star Metal Co., Ltd.**
东营海普金属制品有限公司 · Haipu Marine Equipment Co., Ltd.
Niuzhuang Industrial Zone, Dongying, Shandong, China · Tel +86-546-8618928 · sales@yd-metal.com · www.yd-metal.com

出水口

Through Hull Outlets · Сливы забортные · Pasacascos · Passascafo

目录页码 / Catalogue page / Стр. каталога / Página del catálogo / Pagina del catalogo: **102**

型号 / Models / Модели / Modelos / Modelli: YDT1001, YDT1002, YDT1003, YDT1004, YDT1005, YDT1006, YDT1007

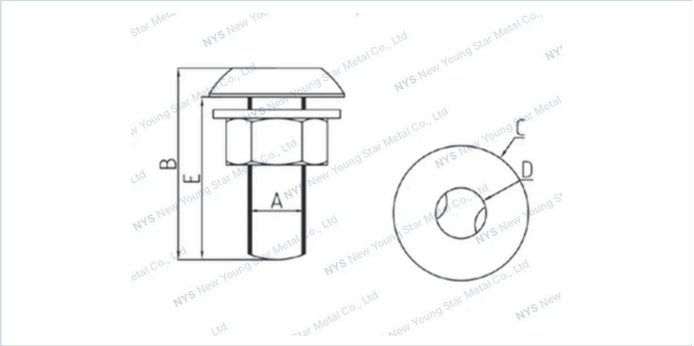

技术参数 · Specifications · Технические характеристики · Especificaciones · Specifiche tecniche

规格型号 / Specifications / Технические характеристики / Especificaciones / Specifiche

Item 型号 / Модель / Modelo / Modello	A(inch)	B(mm)	C(mm)	D(mm)	E(mm)
YDT1001	3/8”	58	35.3	11.8	52.5
YDT1002	1/2”	62	39.3	15.3	58
YDT1003	3/4”	73	49	19	62
YDT1004	1”	80	54	25	71
YDT1005	1-1/4”	83	63	34	76
YDT1006	1-1/2”	85	70	38	79
YDT1007	2”	101	84	50.8	95