东营新营大金属制品有限责任公司 · **New Young-Star Metal Co., Ltd.**
东营海普金属制品有限公司 · Haipu Marine Equipment Co., Ltd.
Niuzhuang Industrial Zone, Dongying, Shandong, China · Tel +86-546-8618928 · sales@yd-metal.com · www.yd-metal.com

加长出水口

Through Hull Outlets With Hose Connection · Сливы забортные со штуцером для шланга · Pasacascos con conexión para manguera · Passascafo con portagomma

目录页码 / Catalogue page / Стр. каталога / Página del catálogo / Pagina del catalogo: **103**

型号 / Models / Модели / Modelos / Modelli: YDT3001, YDT3002, YDT3003, YDT3004, YDT3005

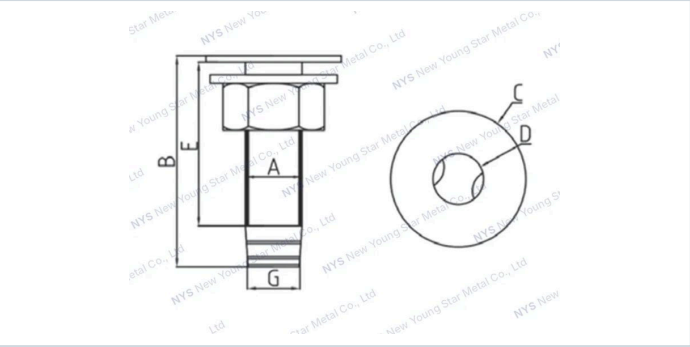

技术参数 · Specifications · Технические характеристики · Especificaciones · Specifiche tecniche

规格型号 / Specifications / Технические характеристики / Especificaciones / Specifiche

Item 型号 / Модель / Modelo / Modello	A	B	C	D	E	G
YDT3001	1/2”	62	39	13	41	16
YDT3002	3/4”	70	50	18.7	49	23.5
YDT3003	1”	76	53.5	24.4	53	29
YDT3004	1-1/4”	80	63	32.5	54	36
YDT3005	1-1/2”	82	71.5	39	61	43