NYS

东营新营大金属制品有限责任公司 · **New Young-Star Metal Co., Ltd.**
东营海普金属制品有限公司 · Haipu Marine Equipment Co., Ltd.
Niuzhuang Industrial Zone, Dongying, Shandong, China · Tel +86-546-8618928 · sales@yd-metal.com · www.yd-metal.com

单十字缆桩

Single Cross Bollard · Кнехт крестовый одинарный · Bolardo de cruz simple · Bitta a croce singola

目录页码 / Catalogue page / Стр. каталога / Página del catálogo / Pagina del catalogo: **90**

型号 / Models / Модели / Modelos / Modelli: YCS020, YCS021

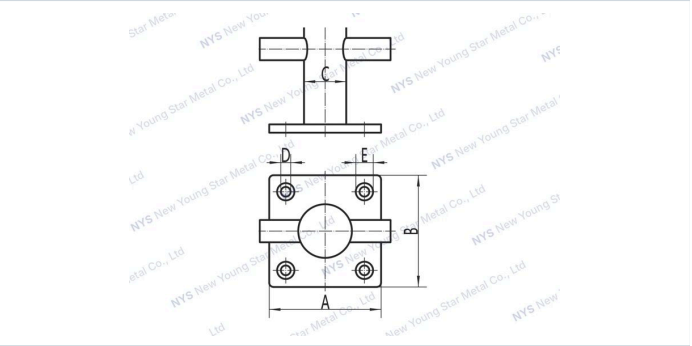

产品特点 · Features · Особенности · Características · Caratteristiche

中文

- 所有系缆桩都可以根据客户的设计制作。

English

- All bollards can be produced according to customer's design.

Русский

- Все кнехты могут быть изготовлены по чертежам заказчика.

Español

- Todos los bolardos pueden fabricarse según el diseño del cliente.

Italiano

- Tutte le bitte possono essere prodotte su disegno del cliente.

技术参数 · Specifications · Технические характеристики · Especificaciones · Specifiche tecniche

尺寸 / Dimensions / Размеры / Dimensiones / Dimensioni

Item 型号 / Модель / Modelo / Modello	A(mm)	B(mm)	C(mm)	D(mm)	E(mm)
YCS020	120	120	50	12	21
YCS021	135	135	51	12	21