NYS

东营新营大金属制品有限责任公司 · **New Young-Star Metal Co., Ltd.**
东营海普金属制品有限公司 · Haipu Marine Equipment Co., Ltd.
Niuzhuang Industrial Zone, Dongying, Shandong, China · Tel +86-546-8618928 · sales@yd-metal.com · www.yd-metal.com

圆管座

Round Base · Основание для круглой трубы · Base redonda · Base tonda

目录页码 / Catalogue page / Стр. каталога / Página del catálogo / Pagina del catalogo: **99**

型号 / Models / Модели / Modelos / Modelli: YD0701A, YD0701B, YD0702A, YD0702B, YD0703A, YD0703B, YD0704A, YD0704B, YD0705A, YD0706A

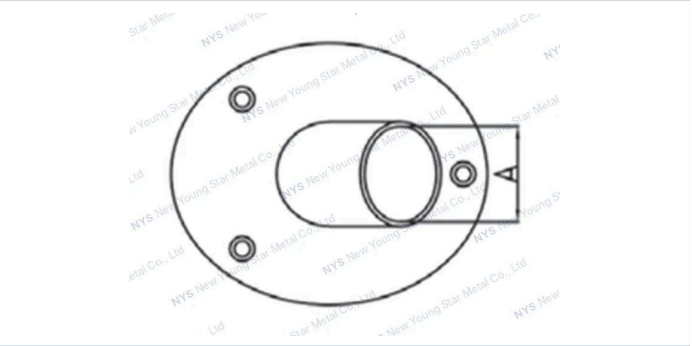

技术参数 · Specifications · Технические характеристики · Especificaciones · Specifiche tecniche

尺寸 / Dimensions / Размеры / Dimensiones / Dimensioni

Item 型号 / Модель / Modelo / Modello	A(inch)	B(°)
YD0701A	7/8”	30
YD0701B	1”	30
YD0702A	7/8”	45
YD0702B	1”	45
YD0703A	7/8”	60
YD0703B	1”	60
YD0704A	7/8”	90
YD0704B	1”	90
YD0705A	30mm	60”
YD0706A	30mm	90”