东营新营大金属制品有限责任公司 · **New Young-Star Metal Co., Ltd.**
东营海普金属制品有限公司 · Haipu Marine Equipment Co., Ltd.
Niuzhuang Industrial Zone, Dongying, Shandong, China · Tel +86-546-8618928 · sales@yd-metal.com · www.yd-metal.com

加油口

Deck Filler · Горловина палубная · Boca de llenado de cubierta · Tappo imbarco

目录页码 / Catalogue page / Стр. каталога / Página del catálogo / Pagina del catalogo: **102**

型号 / Models / Модели / Modelos / Modelli: Y001-Fuel, Y002-Diesel, Y003-Waste, Y004-Water, Y005-Gas

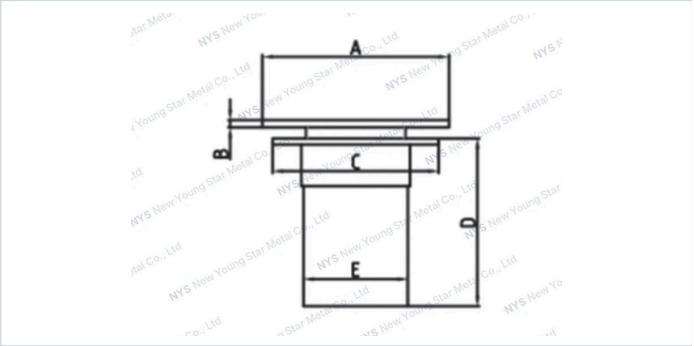

技术参数 · Specifications · Технические характеристики · Especificaciones · Specifiche tecniche

规格型号 / Specifications / Технические характеристики / Especificaciones / Specifiche

Item 型号 / Модель / Modelo / Modello	A(mm)	B(mm)	C(mm)	D(mm)	E(mm)
Y001-Fuel	90	3.5	80	81	50.5
Y002-Diesel	90	3.5	80	81	50.5
Y003-Waste	90	3.5	80	81	50.5
Y004-Water	90	3.5	80	81	50.5
Y005-Gas	90	3.5	80	81	50.5