NYS

东营新营大金属制品有限责任公司 · **New Young-Star Metal Co., Ltd.**
东营海普金属制品有限公司 · Haipu Marine Equipment Co., Ltd.
Niuzhuang Industrial Zone, Dongying, Shandong, China · Tel +86-546-8618928 · sales@yd-metal.com · www.yd-metal.com

船用导缆钳 · Marine Fairleads · Киповые планки · Guiacabos navales · Passacavi navali

船用导缆钳

Marine fairleads · Планка киповая судовая · Guiacabos naval · Passacavo navale

系列 / Series / Серия / Serie: **Type D** 执行标准 / Standard / Стандарт / Norma: **CB/T 4323-2013** 目录页码 / Catalogue page / Стр. каталога / Página del catálogo / Pagina del catalogo: **75, 76**

型号 / Models / Модели / Modelos / Modelli: D150, D190, D250, D300, D380, D470, D720

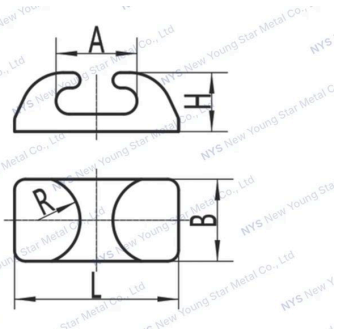

技术参数 · Specifications · Технические характеристики · Especificaciones · Specifiche tecniche

规格参数 / Specifications / Технические характеристики / Especificaciones / Specifiche

Model 型号 / Модель / Modelo / Modello	**Nominal Dia.** 公称直径 / Номинальный диаметр / Diámetro nominal / Diametro nominale	**Max.Breaking Load (SWL)KN** 安全负荷(SWL) / Безопасная рабочая нагрузка (SWL), KN / Carga máx. de utilización (CMU), kN / Carico di lavoro sicuro (CLS) kN	**Main Size** 主要尺寸 / Основные размеры / Dimensiones principales / Dimensioni principali	**Main Size** 主要尺寸 / Основные размеры / Dimensiones principales / Dimensioni principali	**Main Size** 主要尺寸 / Основные размеры / Dimensiones principales / Dimensioni principali	**Main Size** 主要尺寸 / Основные размеры / Dimensiones principales / Dimensioni principali	**Main Size** 主要尺寸 / Основные размеры / Dimensiones principales / Dimensioni principali	**Rope Max.Dia.** 缆索最大直径 / Макс. диаметр каната / Diám. máx. del cabo / Diam. max. cima	**Rope Max.Dia.** 缆索最大直径 / Макс. диаметр каната / Diám. máx. del cabo / Diam. max. cima	**Rope Max.Dia.** 缆索最大直径 / Макс. диаметр каната / Diám. máx. del cabo / Diam. max. cima	
Model 型号 / Модель / Modelo / Modello	Nominal Dia.公称直径 / Номинальный диаметр / Diámetro nominal / Diametro nominale	Max.Breaking Load (SWL)KN安全负荷(SWL) / Безопасная рабочая нагрузка (SWL), KN / Carga máx. de utilización (CMU), kN / Carico di lavoro sicuro (CLS) kN	A	B	H	L	R	Steel Rope钢索 / Стальной трос / Cable de acero / Cavo d'acciaio	Steel Rope钢索 / Стальной трос / Cable de acero / Cavo d'acciaio	Synthetic Carbon Fiber Rope合成纤维绳 / Синтетический канат / Cabo de fibra sintética / Cima in fibra sintetica	Weight (kg)重量 (kg) / Масса (kg) / Peso (kg)
Model 型号 / Модель / Modelo / Modello	Nominal Dia.公称直径 / Номинальный диаметр / Diámetro nominal / Diametro nominale	Max.Breaking Load (SWL)KN安全负荷(SWL) / Безопасная рабочая нагрузка (SWL), KN / Carga máx. de utilización (CMU), kN / Carico di lavoro sicuro (CLS) kN	A	B	H	L	R	6×19	6×37		

Model 型号 / Модель / Modelo / Modello	**Nominal Dia.** 公称直径 / Номинальный диаметр / Diámetro nominal / Diametro nominale	**Max.Breaking Load (SWL)KN** 安全负荷(SWL) / Безопасная рабочая нагрузка (SWL), KN / Carga máx. de utilización (CMU), kN / Carico di lavoro sicuro (CLS) kN	**Main Size** 主要尺寸 / Основные размеры / Dimensiones principales / Dimensioni principali	**Main Size** 主要尺寸 / Основные размеры / Dimensiones principales / Dimensioni principali	**Main Size** 主要尺寸 / Основные размеры / Dimensiones principales / Dimensioni principali	**Main Size** 主要尺寸 / Основные размеры / Dimensiones principales / Dimensioni principali	**Main Size** 主要尺寸 / Основные размеры / Dimensiones principales / Dimensioni principali	**Rope Max.Dia.** 缆索最大直径 / Макс. диаметр каната / Diám. máx. del cabo / Diam. max. cima	**Rope Max.Dia.** 缆索最大直径 / Макс. диаметр каната / Diám. máx. del cabo / Diam. max. cima	**Rope Max.Dia.** 缆索最大直径 / Макс. диаметр каната / Diám. máx. del cabo / Diam. max. cima	
D150	150×80	18.2	74	75	54	150	40	7	——	12	20
D190	190×90	37.21	92	90	66	190	47	10	——	16	30
D250	250×110	72.8	120	105	84	250	54	14	——	20	54
D300	300×120	120.7	145	120	99	300	62	18	——	28	90
D380	380×140	214.3	190	140	128	380	75	24	——	36	170
D470	470×160	335.0	240	160	154	470	90	30	——	48	270
D720	720×200	413.6	360	220	244	720	125	——	34	56	740