NYS

东营新营大金属制品有限责任公司 · **New Young-Star Metal Co., Ltd.**
东营海普金属制品有限公司 · Haipu Marine Equipment Co., Ltd.
Niuzhuang Industrial Zone, Dongying, Shandong, China · Tel +86-546-8618928 · sales@yd-metal.com · www.yd-metal.com

船用导缆钳 · Marine Fairleads · Киповые планки · Guiacabos navales · Passacavi navali

船用导缆钳

Marine fairleads · Планка киповая судовая · Guiacabos naval · Passacavo navale

系列 / Series / Серия / Serie: **Type B** 执行标准 / Standard / Стандарт / Norma: **CB/T 4323-2013** 目录页码 / Catalogue page / Стр. каталога / Página del catálogo / Pagina del catalogo: **75**

型号 / Models / Модели / Modelos / Modelli: B75, B100, B125, B150, B200, B250, B300, B350

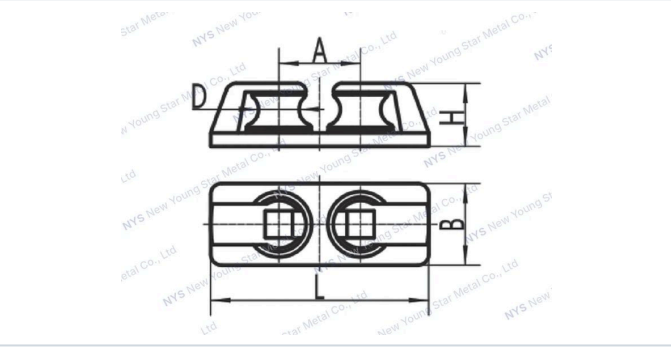

技术参数 · Specifications · Технические характеристики · Especificaciones · Specifiche tecniche

规格参数 / Specifications / Технические характеристики / Especificaciones / Specifiche

Model 型号 / Модель / Modelo / Modello	**Nominal Dia.** 公称直径 / Номинальный диаметр / Diámetro nominal / Diametro nominale	**Max.Breaking Load (SWL)KN** 安全负荷(SWL) / Безопасная рабочая нагрузка (SWL), KN / Carga máx. de utilización (CMU), kN / Carico di lavoro sicuro (CLS) kN	**Main Size** 主要尺寸 / Основные размеры / Dimensiones principales / Dimensioni principali	**Main Size** 主要尺寸 / Основные размеры / Dimensiones principales / Dimensioni principali	**Main Size** 主要尺寸 / Основные размеры / Dimensiones principales / Dimensioni principali	**Main Size** 主要尺寸 / Основные размеры / Dimensiones principales / Dimensioni principali	**Main Size** 主要尺寸 / Основные размеры / Dimensiones principales / Dimensioni principali	**Rope Max.Dia.** 缆索最大直径 / Макс. диаметр каната / Diám. máx. del cabo / Diam. max. cima	**Rope Max.Dia.** 缆索最大直径 / Макс. диаметр каната / Diám. máx. del cabo / Diam. max. cima	**Rope Max.Dia.** 缆索最大直径 / Макс. диаметр каната / Diám. máx. del cabo / Diam. max. cima	
Model 型号 / Модель / Modelo / Modello	Nominal Dia.公称直径 / Номинальный диаметр / Diámetro nominal / Diametro nominale	Max.Breaking Load (SWL)KN安全负荷(SWL) / Безопасная рабочая нагрузка (SWL), KN / Carga máx. de utilización (CMU), kN / Carico di lavoro sicuro (CLS) kN	A	B	D	H	L	Steel Rope钢索 / Стальной трос / Cable de acero / Cavo d'acciaio	Steel Rope钢索 / Стальной трос / Cable de acero / Cavo d'acciaio	Synthetic Carbon Fiber Rope合成纤维绳 / Синтетический канат / Cabo de fibra sintética / Cima in fibra sintetica	Main Size主要尺寸 / Основные размеры / Dimensiones principales / Dimensioni principali
Model 型号 / Модель / Modelo / Modello	Nominal Dia.公称直径 / Номинальный диаметр / Diámetro nominal / Diametro nominale	Max.Breaking Load (SWL)KN安全负荷(SWL) / Безопасная рабочая нагрузка (SWL), KN / Carga máx. de utilización (CMU), kN / Carico di lavoro sicuro (CLS) kN	A	B	D	H	L	6×19	6×37		

Model 型号 / Модель / Modelo / Modello	**Nominal Dia.** 公称直径 / Номинальный диаметр / Diámetro nominal / Diametro nominale	**Max.Breaking Load (SWL)KN** 安全负荷(SWL) / Безопасная рабочая нагрузка (SWL), KN / Carga máx. de utilización (CMU), kN / Carico di lavoro sicuro (CLS) kN	**Main Size** 主要尺寸 / Основные размеры / Dimensiones principales / Dimensioni principali	**Main Size** 主要尺寸 / Основные размеры / Dimensiones principales / Dimensioni principali	**Main Size** 主要尺寸 / Основные размеры / Dimensiones principales / Dimensioni principali	**Main Size** 主要尺寸 / Основные размеры / Dimensiones principales / Dimensioni principali	**Main Size** 主要尺寸 / Основные размеры / Dimensiones principales / Dimensioni principali	**Rope Max.Dia.** 缆索最大直径 / Макс. диаметр каната / Diám. máx. del cabo / Diam. max. cima	**Rope Max.Dia.** 缆索最大直径 / Макс. диаметр каната / Diám. máx. del cabo / Diam. max. cima	**Rope Max.Dia.** 缆索最大直径 / Макс. диаметр каната / Diám. máx. del cabo / Diam. max. cima	
B75	75	18.2	150	150	75	116	400	7	——	12	18
B100	100	37.21	200	200	100	147	530	10	——	16	41
B125	125	72.8	250	250	125	173	650	14	——	20	76
B150	150	120.7	300	300	150	201	780	18	——	28	132
B200	200	214.3	400	370	200	251	1100	24	——	36	264
B250	250	335.0	500	470	250	300	1240	30	——	48	498
B300	300	413.6	600	550	300	353	1480	——	34	56	798
B350	350	516.4	690	640	350	386	1690	——	38	64	1134