东营新营大金属制品有限责任公司 · **New Young-Star Metal Co., Ltd.**
东营海普金属制品有限公司 · Haipu Marine Equipment Co., Ltd.
Niuzhuang Industrial Zone, Dongying, Shandong, China · Tel +86-546-8618928 · sales@yd-metal.com · www.yd-metal.com

国标带缆桩 · Marine Bollard · Кнехты · Bolardos navales · Bitte navali

C型简易带缆桩

Type C Simple Bollard · Кнехт упрощённый, тип C · Bolardo simple tipo C · Bitta semplice tipo C

系列 / Series / Серия / Serie: **Type C** 执行标准 / Standard / Стандарт / Norma: **GB/T 554-2008** 目录页码 / Catalogue page / Стр. каталога / Página del catálogo / Pagina del catalogo: **88**

型号 / Models / Модели / Modelos / Modelli: C50, C75, C100, C125, C150

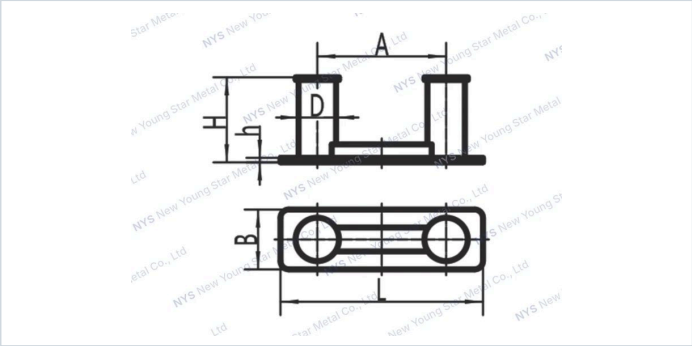

产品特点 · Features · Особенности · Características · Caratteristiche

中文

- 材质分为碳钢或者不锈钢，可以根据客户要求生产

English

- Material: carbon steel or stainless steel; can be produced according to customer's requirement

Русский

- Материал: углеродистая или нержавеющая сталь; возможно изготовление по требованиям заказчика

Español

- Material: acero al carbono o acero inoxidable; fabricación según los requisitos del cliente

Italiano

- Materiale: acciaio al carbonio o acciaio inox; produzione possibile secondo le specifiche del cliente

技术参数 · Specifications · Технические характеристики · Especificaciones · Specifiche tecniche

尺寸(mm) / Dimensions (mm) / Размеры (mm) / Dimensiones (mm) / Dimensioni (mm)

Model 型号 / Модель / Modelo / Modello	**Nominal Dia.** 公称直径 / Номинальный диаметр / Diámetro nominal / Diametro nominale	**(SWL)/kN** 安全工作负荷(SWL) / Безопасная рабочая нагрузка (SWL), kN / (CMU)/kN / (CLS)/kN	**A**	**B**	**D**	**H**	**h**	**L**	**Weight kg** 重量 / Масса (kg) / Peso kg
C50	50	13	180	100	50	115	9	310	4.5
C75	75	18	275	125	75	170	12	430	10.8
C100	100	25	350	160	100	220	14	540	18.6
C125	125	34	430	200	125	275	15	676	34.3
C150	150	43	500	230	150	330	16	800	49