东营新营大金属制品有限责任公司 · **New Young-Star Metal Co., Ltd.**
东营海普金属制品有限公司 · Haipu Marine Equipment Co., Ltd.
Niuzhuang Industrial Zone, Dongying, Shandong, China · Tel +86-546-8618928 · sales@yd-metal.com · www.yd-metal.com

国标带缆桩 · Marine Bollard · Кнехты · Bolardos navales · Bitte navali

A型普通带缆桩

Type A Ordinary Bollard · Кнехт обыкновенный, тип А · Bolardo ordinario tipo A · Bitta ordinaria tipo A

系列 / Series / Серия / Serie: **Type A** 执行标准 / Standard / Стандарт / Norma: **GB/T 554-2008** 目录页码 / Catalogue page / Стр. каталога / Página del catálogo / Pagina del catalogo: **86, 87**

型号 / Models / Модели / Modelos / Modelli: A100, A125, A160, A200, A250, A315, A355, A400, A450, A500, A560, A630, A710, A800

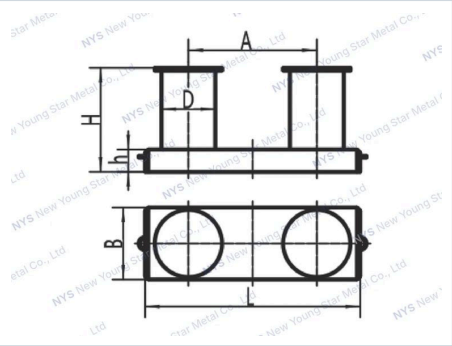

GB/T554-2008国标带缆桩有五种不同的类型：A型普通带缆桩，B型嵌入带缆桩，C型简易带缆桩，DL型双十字螺栓式带缆桩/DH型双十字焊接式带缆桩。CB/T 3845-2013船用十字形缆桩。材质分为碳钢或者不锈钢，可以根据客户要求生产。

GB/T 554-2008 mooring bollards have five different types: type A ordinary bollard, type B inserted bollard, type C simple bollard, type DL/DH double cross bollard. CB/T 3845-2013 mooring single cross bollard. The material is carbon steel or stainless steel. We can produce according to customer's requirement.

Швартовные кнехты по GB/T 554-2008 выпускаются пяти типов: тип А — обычный кнехт, тип В — врезной кнехт, тип С — упрощённый кнехт, тип DL/DH — двойной крестовый кнехт. Одинарный крестовый швартовный кнехт по CB/T 3845-2013. Материал — углеродистая или нержавеющая сталь. Возможно изготовление по требованиям заказчика.

Los bolardos de amarre según GB/T 554-2008 se fabrican en cinco tipos: tipo A, bolardo ordinario; tipo B, bolardo empotrado; tipo C, bolardo simple; tipo DL/DH, bolardo de cruz doble. Bolardo de amarre de cruz simple según CB/T 3845-2013. Material: acero al carbono o acero inoxidable. Fabricamos según los requisitos del cliente.

Le bitte d'ormeggio GB/T 554-2008 sono disponibili in cinque tipi: bitta ordinaria tipo A, bitta a incasso tipo B, bitta semplice tipo C, bitta a doppia croce tipo DL/DH. Bitta d'ormeggio a croce singola CB/T 3845-2013. Materiale: acciaio al carbonio o acciaio inox. Possiamo produrre secondo le specifiche del cliente.

产品特点 · Features · Особенности · Características · Caratteristiche

中文

- 材质分为碳钢或者不锈钢，可以根据客户要求生产

English

- Material: carbon steel or stainless steel; can be produced according to customer's requirement

Русский

- Материал: углеродистая или нержавеющая сталь; возможно изготовление по требованиям заказчика

Español

- Material: acero al carbono o acero inoxidable; fabricación según los requisitos del cliente

Italiano

- Materiale: acciaio al carbonio o acciaio inox; produzione possibile secondo le specifiche del cliente

技术参数 · Specifications · Технические характеристики · Especificaciones · Specifiche tecniche

尺寸(mm) / Dimensions (mm) / Размеры (mm) / Dimensiones (mm) / Dimensioni (mm)

Model 型号 / Модель / Modelo / Modello	**Nominal Dia. d mm** 公称直径 / Номинальный диаметр d (mm) / Diámetro nominal d mm / Diametro nominale d mm	**SWL(KN)** 安全工作负荷(KN) / Безопасная рабочая нагрузка (KN) / CMU (kN) / CLS (kN)	**Pillar** 桩柱 / Тумба / Columna / Colonna	**Pillar** 桩柱 / Тумба / Columna / Colonna	**Pillar** 桩柱 / Тумба / Columna / Colonna	**Base** 底座 / Основание	**Base** 底座 / Основание	**Base** 底座 / Основание	**Weight** 重量 / Масса / Peso

Model 型号 / Модель / Modelo / Modello	**Nominal Dia. d mm** 公称直径 / Номинальный диаметр d (mm) / Diámetro nominal d mm / Diametro nominale d mm	**SWL(KN)** 安全工作负荷(KN) / Безопасная рабочая нагрузка (KN) / CMU (kN) / CLS (kN)	**Pillar** 桩柱 / Тумба / Columna / Colonna	**Pillar** 桩柱 / Тумба / Columna / Colonna	**Pillar** 桩柱 / Тумба / Columna / Colonna	**Base** 底座 / Основание	**Base** 底座 / Основание	**Base** 底座 / Основание	**Weight** 重量 / Масса / Peso
Model 型号 / Модель / Modelo / Modello	Nominal Dia. d mm公称直径 / Номинальный диаметр d (mm) / Diámetro nominal d mm / Diametro nominale d mm	SWL(KN)安全工作负荷 (KN) / Безопасная рабочая нагрузка (KN) / CMU (kN) / CLS (kN)	A	D	H	B	L	h≥	Weight重量 / Масса / Peso
A100	100	29	250	114	200	165	445	50	19
A125	125	39	315	140	250	195	540	60	29
A160	160	49	400	168	320	225	670	70	45
A200	200	78	500	219	385	290	860	85	80
A250	250	118	630	273	480	360	1065	100	141
A315	315	196	800	325	605	430	1300	125	264
A355	355	255	890	351	675	480	1475	145	358
A400	400	314	1000	402	760	550	1630	160	499
A450	450	382	1130	450	850	620	1840	170	680
A500	500	451	1250	508	940	690	2040	190	911
A560	560	549	1380	560	1040	750	2240	210	1208
A630	630	686	1570	610	1165	820	2510	225	1601
A710	710	804	1750	712	1310	960	2840	260	2252
A800	800	981	2000	813	1495	1100	3240	295	3071