东营新营大金属制品有限责任公司 · **New Young-Star Metal Co., Ltd.**
东营海普金属制品有限公司 · Haipu Marine Equipment Co., Ltd.
Niuzhuang Industrial Zone, Dongying, Shandong, China · Tel +86-546-8618928 · sales@yd-metal.com · www.yd-metal.com

国标带缆桩 · Marine Bollard · Кнехты · Bolardos navales · Bitte navali

船用十字型缆桩

Single Cross Bollard · Кнехт крестовый одинарный · Bolardo de cruz simple · Bitta a croce singola

执行标准 / Standard / Стандарт / Norma: **CB/T 3845-2013**　目录页码 / Catalogue page / Стр. каталога / Página del catálogo / Pagina del catalogo: **89**

型号 / Models / Модели / Modelos / Modelli: D100, D125, D150, D200, D250, D300, D350, D400

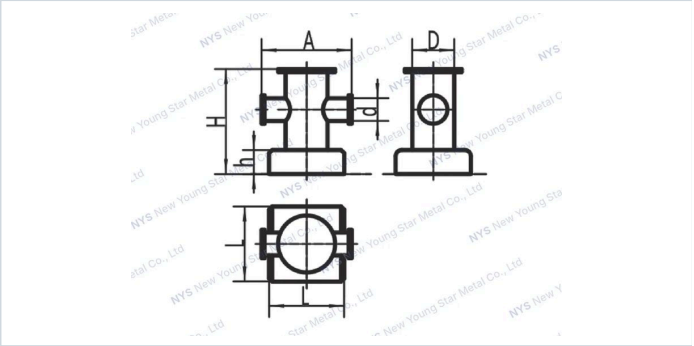

产品特点 · Features · Особенности · Características · Caratteristiche

中文

- 材质分为碳钢或者不锈钢，可以根据客户要求生产

English

- Material: carbon steel or stainless steel; can be produced according to customer's requirement

Русский

- Материал: углеродистая или нержавеющая сталь; возможно изготовление по требованиям заказчика

Español

- Material: acero al carbono o acero inoxidable; fabricación según los requisitos del cliente

Italiano

- Materiale: acciaio al carbonio o acciaio inox; produzione possibile secondo le specifiche del cliente

技术参数 · Specifications · Технические характеристики · Especificaciones · Specifiche tecniche

尺寸(mm) / Dimensions (mm) / Размеры (mm) / Dimensiones (mm) / Dimensioni (mm)

Model 型号 / Модель / Modelo / Modello	**Nominal Dia.** 公称直径 / Номинальный диаметр / Diámetro nominal / Diametro nominale	**(SWL)/kN** 安全工作负荷(SWL) / Безопасная рабочая нагрузка (SWL), kN / (CMU)/kN / (CLS)/kN	**A**	**D**	**d**	**H**	**h**	**L**	**Weight kg** 重量 / Macca (kg) / Peso kg
D100	100	50	240	114	60	285	75	200	19
D125	125	80	300	140	76	350	80	250	31
D150	150	100	360	168	89	430	90	315	47
D200	200	150	460	219	114	520	100	400	78
D250	250	250	580	273	140	645	125	500	134
D300	300	400	725	325	168	810	150	630	267
D350	350	500	850	355	——	970	170	700	360
D400	400	650	950	406	219	995	175	800	503