东营新营大金属制品有限责任公司 · **New Young-Star Metal Co., Ltd.**
东营海普金属制品有限公司 · Haipu Marine Equipment Co., Ltd.
Niuzhuang Industrial Zone, Dongying, Shandong, China · Tel +86-546-8618928 · sales@yd-metal.com · www.yd-metal.com

卧式锚机 · Horizontal Windlass · Горизонтальные якорные лебёдки · Molinetes horizontales · Salpancore orizzontali

卧式锚机

Horizontal Windlass · Горизонтальная якорная лебёдка · Molinete horizontal · Salpancora orizzontale

系列 / Series / Серия / Serie: **YDH** 目录页码 / Catalogue page / Стр. каталога / Página del catálogo / Pagina del catalogo: **18, 19**

型号 / Models / Модели / Modelos / Modelli: YDH-011, YDH-012, YDH-013, YDH-014, YDH-015, YDH-016

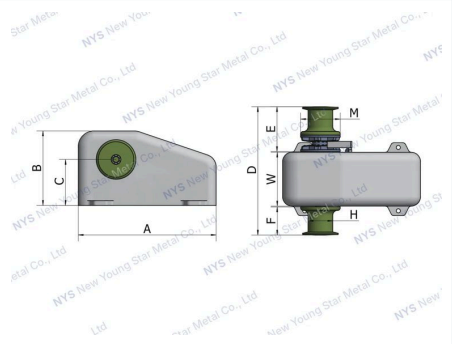

产品特点 · Features · Особенности · Características · Caratteristiche

中文

- 双绞缆，单链轮，但是您也可以根据自己需要选择安装双链轮
- 电机可正反转
- 当合上离合器装置时，锚链轮和绞缆筒可以分开工作
- 安装简单，没有需要安装在甲板以下的部分
- 需要检修或者保养时，不需要把锚机从甲板上拆下，只需要把锚链轮和绞缆筒拆下来就可以了。
- 全封闭蜗轮蜗杆式减速箱
- 卧式锚机外壳是船用铸铝一体成型，白色环氧树脂喷塑
- 配手动开关，脚踏开关，换向器，把手

English

- Twin capstan, single gypsy, but you also can choose twin gypsy
- Reversible motor
- Independent operation of capstans and gypsy by declutching the drive
- Simple deck mounted installation with no under deck parts
- Simplified maintenance with ability to strip the running gear (chain-wheel and drum) from the windlass without disturbing the windlass mounting
- Totally sealed gearbox with ground worm drive
- Horizontal windlass casing are cast marine grade aluminium alloy with white epoxy enamel finish
- Fit include hand-switch, control box and wrench

Русский

- Два швартовных барабана и одна цепная звёздочка; по выбору — две цепные звёздочки
- Реверсивный электродвигатель
- Независимая работа швартовных барабанов и цепной звёздочки за счёт расцепления привода
- Простой монтаж на палубе, без подпалубных узлов
- Упрощённое обслуживание: рабочие узлы (цепную звёздочку и барабан) можно снять без демонтажа лебёдки с палубы
- Полностью герметичный редуктор со шлифованной червячной передачей
- Корпус горизонтальной якорной лебёдки отлит из морского алюминиевого сплава и покрыт белой эпоксидной эмалью
- В комплекте: ручной переключатель, пульт управления и гаечный ключ

Español

- Doble campana y barbotén simple; también disponible con doble barbotén
- Motor reversible
- Funcionamiento independiente de las campanas y del barbotén mediante el desembrague de la transmisión
- Instalación sencilla sobre cubierta, sin piezas bajo cubierta
- Mantenimiento simplificado: los elementos de maniobra (barbotén y tambor) se desmontan sin necesidad de retirar el molinete de su montaje
- Reductor totalmente sellado con tornillo sin fin rectificado
- Carcasa del molinete horizontal de aleación de aluminio fundido de calidad marina, con acabado de esmalte epoxi blanco
- Incluye mando manual, caja de control y llave

Italiano

- Doppia campana e barbotin singolo; disponibile anche con doppio barbotin
- Motore reversibile
- Funzionamento indipendente di campane e barbotin tramite disinnesto della trasmissione
- Installazione semplice in coperta, senza parti sottocoperta
- Manutenzione semplificata: gli organi rotanti (barbotin e campana) si smontano senza rimuovere il salpancora dal suo fissaggio
- Riduttore completamente sigillato con vite senza fine rettificata
- Carter del salpancora orizzontale in lega di alluminio marina fusa, con finitura in smalto epossidico bianco
- Dotazione: comando manuale, scatola di comando e chiave

可选配置 · Options · Опции · Opciones · Opzioni

中文

- 双链轮
- 单链轮 + 单绞缆筒
- 单绞缆筒
- 双绞缆筒
- 其他组合样式
- 可选配件：手动开关、脚踏开关、换向器、断路开关

English

- Double gypsy
- Single gypsy and single capstan
- Single capstan
- Double capstan
- Other types
- Optional accessories: hand switch, foot switch, solenoid, circuit breaker

Русский

- Две цепные звёздочки
- Одна цепная звёздочка и один швартовный барабан
- Один швартовный барабан
- Два швартовных барабана
- Другие комбинации
- Дополнительные принадлежности: ручной переключатель, ножной выключатель, соленоид, автоматический выключатель

Español

- Doble barbotén
- Barbotén simple y campana simple
- Campana simple
- Doble campana
- Otros tipos
- Accesorios opcionales: mando manual, pulsador de pie, solenoide, disyuntor

Italiano

- Doppio barbotin
- Barbotin singolo e campana singola
- Campana singola
- Doppia campana
- Altri modelli
- Accessori opzionali: comando manuale, pulsante a pedale, teleruttore, interruttore magnetotermico

技术参数 · Specifications · Технические характеристики · Especificaciones · Specifiche tecniche

规格型号 / Specification / Технические характеристики / Especificaciones / Specifiche

Model 型号 / Модель / Modelo / Modello	**YDH-011**	**YDH-012**	**YDH-013**	**YDH-014**	**YDH-015**	**YDH-016**
Motor 电机 / Электродвигатель / Motore	600W	1000W	1400W	1600W	2000W	3000W
Power Supply 电源供电 / Электропитание / Alimentación / Alimentazione	12V/24V	12V/24V	12V/24V	12V/24V	24V/380V/220V	380V/220V
Working Load 工作负载 / Рабочая нагрузка / Carga de trabajo / Carico di lavoro	190 Kg	350Kg	520Kg	660Kg	900Kg	1200Kg
Max. Pull 最大拉力 / Макс. тяговое усилие / Tiro máx. / Tiro max.	600Kg	750Kg	1100 Kg	1400 Kg	2000Kg	2500Kg
Line speed 速度 / Скорость выборки / Velocidad de recuperación / Velocità di recupero	25m/ min	25m/min	25m/min	20m/min	20m/min	20m/min

Model 型号 / Модель / Modelo / Modello	**YDH-011**	**YDH-012**	**YDH-013**	**YDH-014**	**YDH-015**	**YDH-016**
AMPS@Working load 工作电流 / Ток при рабочей нагрузке / Consumo a carga de trabajo / Assorbimento al carico di lavoro	60A/40A	115A/60A	140A/75A	165A/90A	6A/9A	8A/13.6A
Net Weight 净重 / Масса нетто / Peso neto / Peso netto	14Kg	23Kg	33Kg	36Kg	60Kg	70Kg
Rope Size 锚绳尺寸 / Диаметр каната / Diámetro del cabo / Diametro cima	14/16mm	18/20mm	18mm	18/20mm	18/20/26mm	20/26/28mm
Chain Size/Gypsy 锚链尺寸 / Калибр цепи / звёздочка / Medida de cadena / barbotén / Misura catena / barbotin	DIN766-6mm/7mm	DIN766-8mm/10mm	DIN766-8mm/10mm	DIN766-10/12mm	DIN766-10/12/13mm	DIN766-10/12/13mm

尺寸图 / Dimensions / Размеры / Dimensiones / Dimensioni

Model 型号 / Модель / Modelo / Modello	**Motor** 电机 / Электродвигатель / Motore	**A(mm)**	**B(mm)**	**C(mm)**	**D(mm)**	**E(mm)**	**F(mm)**	**H(mm)**	**M(mm)**	**W(mm)**
YDH-011	600W	310	170	105	295	98	63	59	89	120
YDH-012	1000W	410	215	125	380	145	95	79	132	130
YDH-013	1400W	435	235	145	430	155	95	79	132	170
YDH-014	1600W	435	235	145	430	155	95	79	132	170
YDH-015	2000W	590	310	200	560	178	120	100	145	255
YDH-016	3000W	590	310	200	560	178	120	100	145	255