NYS

东营新营大金属制品有限责任公司 · **New Young-Star Metal Co., Ltd.**
东营海普金属制品有限公司 · Haipu Marine Equipment Co., Ltd.
Niuzhuang Industrial Zone, Dongying, Shandong, China · Tel +86-546-8618928 · sales@yd-metal.com · www.yd-metal.com

卧式锚机 · Horizontal Windlass · Горизонтальные якорные лебёдки · Molinetes horizontales · Salpancore orizzontali

卧式锚机

Horizontal Windlass · Горизонтальная якорная лебёдка · Molinete horizontal · Salpancora orizzontale

系列 / Series / Серия / Serie: **SH600 & SH1000** 目录页码 / Catalogue page / Стр. каталога / Página del catálogo / Pagina del catalogo: **17**

型号 / Models / Модели / Modelos / Modelli: SH600, SH1000

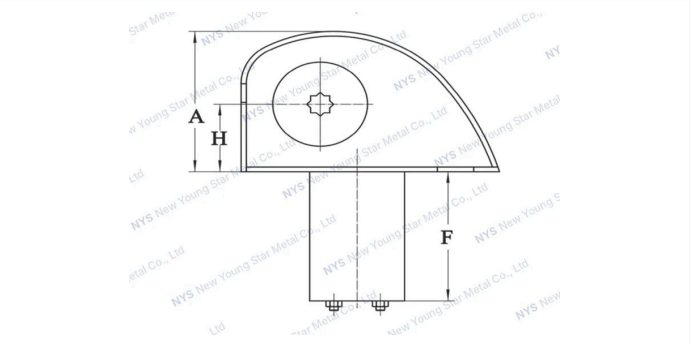

产品特点 · Features · Особенности · Características · Caratteristiche

中文

- 所有外置的部件都是316L不锈钢材质，防水防锈
- 带离合装置，可以快速放锚
- 直立式电机，可以在甲板上直接打孔安装锚，简单快速

English

- All the parts above the deck is 316L stainless steel, fully waterproof and rustproof.
- Manual free-fall system
- Easy and speed installation, vertical motor allowing installation above the deck

Русский

- Все надпалубные детали изготовлены из нержавеющей стали AISI 316L, полностью водонепроницаемы и не подвержены коррозии.
- Ручная система свободного травления
- Простой и быстрый монтаж: вертикальный электродвигатель позволяет устанавливать лебёдку на палубе

Español

- Todas las piezas sobre cubierta son de acero inoxidable 316L, totalmente resistentes al agua y a la corrosión.
- Sistema de caída libre manual
- Instalación fácil y rápida: el motor vertical permite el montaje sobre cubierta

Italiano

- Tutte le parti sopracoperta sono in acciaio inox 316L, completamente stagne e resistenti alla ruggine.
- Sistema di caduta libera manuale
- Installazione semplice e rapida: il motore verticale consente il montaggio sopracoperta

技术参数 · Specifications · Технические характеристики · Especificaciones · Specifiche tecniche

规格型号 / Specification / Технические характеристики / Especificaciones / Specifiche

Model 型号 / Модель / Modelo / Modello	**Net.Weight** 净重 / Масса нетто / Peso neto / Peso netto	**Power Supply** 电源供应 / Электропитание / Alimentación / Alimentazione	**Motor(W)** 电机 / Электродвигатель (W) / Motor (W) / Motore (W)	**AMPS @Working Load** 工作电流 / Ток при рабочей нагрузке / Consumo a carga de trabajo / Assorbimento al carico di lavoro	**Working Load(kg))** 工作负载(kg) / Рабочая нагрузка (kg) / Carga de trabajo (kg) / Carico di lavoro (kg)	**Max.Pull(kg)** 最大拉力(kg) / Макс. тяговое усилие (kg) / Tiro máx. (kg) / Tiro max. (kg)	**Line Speed** 速度 / Скорость выборки / Velocidad de recuperación / Velocità di recupero	**Rope Size** 锚绳尺寸 / Диаметр каната / Diámetro del cabo / Diametro cima	**Chain Size/ Gypsy** 锚链尺寸 / Калибр цепи / звёздочка / Medida de cadena / barbotén / Misura catena / barbotin
SH600	15kg	12V/24V	600W	60A/40A	210kg	600kg	22m/min	14/16mm	DIN766 - 6/7mm
SH1000	25kg	12V/24V	1000W	115A/60A	350kg	750g	20m/min	18mm	DIN766-8MM

尺寸图 / Dimensions / Размеры / Dimensiones / Dimensioni

Model 型号 / Модель / Modelo / Modello	A(mm)	B(mm)	C(mm)	D(mm)	E(mm)	F(mm)	G(mm)	H(mm)
SH600	150	245	193	164	260	138	204	72
SH1000	204	324	245	190	304	150	232	105