东营新营大金属制品有限责任公司 · **New Young-Star Metal Co., Ltd.**
东营海普金属制品有限公司 · Haipu Marine Equipment Co., Ltd.
Niuzhuang Industrial Zone, Dongying, Shandong, China · Tel +86-546-8618928 · sales@yd-metal.com · www.yd-metal.com

卧式锚机 · Horizontal Windlass · Горизонтальные якорные лебёдки · Molinetes horizontales · Salpancore orizzontali

卧式锚机

Horizontal Windlass · Горизонтальная якорная лебёдка · Molinete horizontal · Salpancora orizzontale

系列 / Series / Серия / Serie: **GB Series** 目录页码 / Catalogue page / Стр. каталога / Página del catálogo / Pagina del catalogo: **20, 21**

型号 / Models / Модели / Modelos / Modelli: HP12.5, HP14, HP16, HP17.5, HP19, HP20.5

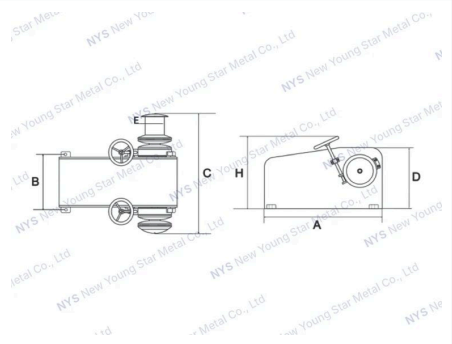

产品特点 · Features · Особенности · Características · Caratteristiche

中文

- 双绞缆，单链轮，但是您也可以根据自己需要选择安装双链轮
- 电机可正反转
- 当合上离合器装置时，锚链轮和绞缆筒可以分开工作
- 安装简单，没有需要安装在甲板以下的部分
- 需要检修或者保养时，不需要把锚机从甲板上拆下，只需要把锚链轮和绞缆筒拆下来就可以了
- 全封闭蜗轮蜗杆式减速箱
- 卧式锚机外壳是船用铸铝一体成型，白色环氧树脂喷塑
- 配手动开关，脚踏开关，换向器，把手

English

- Twin capstan, single gypsy, but you also can choose twin gypsy
- Reversible motor
- Independent operation of capstans and gypsy by declutching the drive
- Simple deck mounted installation with no under deck parts
- Simplified maintenance with ability to strip the running gear (chain-wheel and drum) from the windlass without disturbing the windlass mounting
- Totally sealed gearbox with ground worm drive
- Horizontal windlass casing are cast marine grade aluminium alloy with white epoxy enamel finish
- Fit include hand-switch, control box and wrench

Русский

- Два швартовных барабана и одна цепная звёздочка; по выбору — две цепные звёздочки
- Реверсивный электродвигатель
- Независимая работа швартовных барабанов и цепной звёздочки за счёт расцепления привода
- Простой монтаж на палубе, без подпалубных узлов
- Упрощённое обслуживание: рабочие узлы (цепную звёздочку и барабан) можно снять без демонтажа лебёдки с палубы
- Полностью герметичный редуктор со шлифованной червячной передачей
- Корпус горизонтальной якорной лебёдки отлит из морского алюминиевого сплава и покрыт белой эпоксидной эмалью
- В комплекте: ручной переключатель, пульт управления и гаечный ключ

Español

- Doble campana y barbotén simple; también disponible con doble barbotén
- Motor reversible
- Funcionamiento independiente de las campanas y del barbotén mediante el desembrague de la transmisión
- Instalación sencilla sobre cubierta, sin piezas bajo cubierta
- Mantenimiento simplificado: los elementos de maniobra (barbotén y tambor) se desmontan sin necesidad de retirar el molinete de su montaje
- Reductor totalmente sellado con tornillo sin fin rectificado
- Carcasa del molinete horizontal de aleación de aluminio fundido de calidad marina, con acabado de esmalte epoxi blanco
- Incluye mando manual, caja de control y llave

Italiano

- Doppia campana e barbotin singolo; disponibile anche con doppio barbotin
- Motore reversibile
- Funzionamento indipendente di campane e barbotin tramite disinnesto della trasmissione
- Installazione semplice in coperta, senza parti sottocoperta
- Manutenzione semplificata: gli organi rotanti (barbotin e campana) si smontano senza rimuovere il salpancora dal suo fissaggio
- Riduttore completamente sigillato con vite senza fine rettificata
- Carter del salpancora orizzontale in lega di alluminio marina fusa, con finitura in smalto epossidico bianco
- Dotazione: comando manuale, scatola di comando e chiave

可选配置 · Options · Опции · Opciones · Opzioni

中文

- 电制有220V/380V可以选择，电机也可以选择单速或者双速配置
- 单链轮 + 单绞缆筒
- 单链轮 + 双绞缆筒
- 双链轮 + 单绞缆筒
- 双链轮 + 双绞缆筒

English

- AC 380V or 220V motor drive, double speed motor also available
- Single gypsy single capstan
- Single gypsy twin capstan
- Twin gypsy single capstan
- Twin gypsy twin capstan

Русский

- Привод от электродвигателя переменного тока 380V или 220V; возможен двухскоростной электродвигатель
- Одна цепная звёздочка и один швартовный барабан
- Одна цепная звёздочка и два швартовных барабана
- Две цепные звёздочки и один швартовный барабан
- Две цепные звёздочки и два швартовных барабана

Español

- Accionamiento por motor de CA de 380V o 220V; también disponible con motor de dos velocidades
- Barbotén simple y campana simple
- Barbotén simple y doble campana
- Doble barbotén y campana simple
- Doble barbotén y doble campana

Italiano

- Motore AC 380V o 220V; disponibile anche motore a doppia velocità
- Barbotin singolo, campana singola
- Barbotin singolo, doppia campana
- Doppio barbotin, campana singola
- Doppio barbotin, doppia campana

技术参数 · Specifications · Технические характеристики · Especificaciones · Specifiche tecniche

规格型号 / Specification / Технические характеристики / Especificaciones / Specifiche

Model 型号 / Модель / Modelo / Modello	**HP12.5**	**HP14**	**HP16**	**HP17.5**	**HP19**	**HP20.5**
Motor 电机 / Электродвигатель / Motore	3 /2.2KW	3.5KW	4KW	4KW	5.5KW	7.5KW
Power Supply 电源供电 / Электропитание / Alimentación / Alimentazione	220V/380V	380V/3PH	380V/3PH	380V/3PH	380V/3PH	380V/3PH
working Load(kg) 工作负载(kg) / Рабочая нагрузка (kg) / Carga de trabajo (kg) / Carico di lavoro (kg)	664	833	1088	1301	1534	1786
Max. Pull 最大拉力 / Макс. тяговое усилие / Tiro máx. / Tiro max.	996	1250	1632	1952	2301	2680
Line speed 速度 / Скорость выборки / Velocidad de recuperación / Velocità di recupero	10	10	10.6	10.2	10.2	10.4
AMPS@Working load 工作电流 / Ток при рабочей нагрузке / Consumo a carga de trabajo / Assorbimento al carico di lavoro	19.1/4.9	6.2A	8.2A	8.2A	11A	14.6A
Net Weight (kg) 参考净重(kg) / Масса нетто (kg) / Peso neto (kg) / Peso netto (kg)	205	260	320	410	490	530

Model 型号 / Модель / Modelo / Modello	**HP12.5**	**HP14**	**HP16**	**HP17.5**	**HP19**	**HP20.5**
Chain Size/Gypsy(mm) 锚链尺寸(mm) / Калибр цепи / звёздочка (mm) / Medida de cadena / barbotén (mm) / Misura catena / barbotin (mm)	Stud Link-12.5mm	Stud Link-14mm	Stud Link-16mm	Stud Link-17.5mm	Stud Link-19mm	Stud Link-20.5mm

尺寸图 / Dimensions / Размеры / Dimensiones / Dimensioni

MODEL 型号 / Модель / Modelo / Modello	**A(mm)**	**B(mm)**	**C(mm)**	**D(mm)**	**E(mm)**	**H(mm)**
HP12.5	850	420	840	460	132	450
HP14	850	428	870	460	137	450
HP16	880	450	930	500	145	490
HP17.5	900	480	1010	550	160	580
HP19	990	510	1100	560	185	630
HP20.5	1050	510	1240	680	202	740