卧式锚机 · Horizontal Windlass · Горизонтальные якорные лебёдки · Molinetes horizontales · Salpancore orizzontali

卧式组合锚机

Horizontal Electric Combined Windlass · Электролебёдка якорная горизонтальная комбинированная · Molinete eléctrico horizontal combinado · Salpancora elettrico orizzontale combinato

目录页码 / Catalogue page / Стр. каталога / Página del catálogo / Pagina del catalogo: **23**

型号 / Models / Модели / Modelos / Modelli: HC1816, HC1822

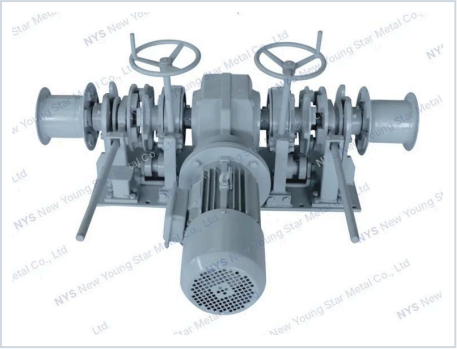

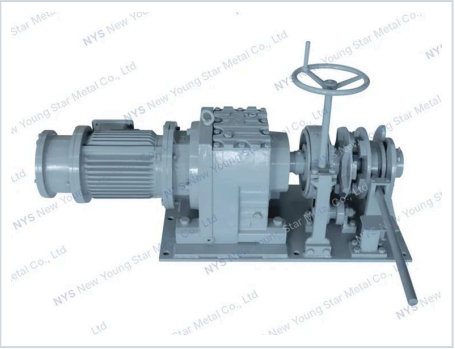

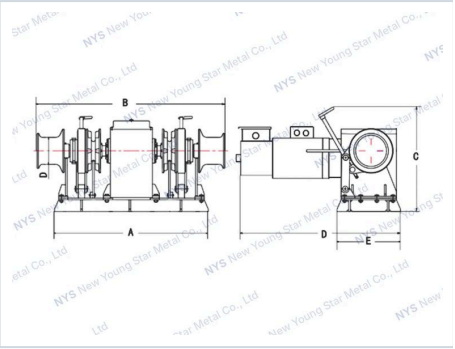

产品特点 · Features · Особенности · Características · Caratteristiche

中文

- 此型号组合式锚机配置双离合，双刹车，绞缆筒和锚链轮可以分开独立操作
- 高强度主轴，锚链轮和绞缆筒为不锈钢材质
- 有多个型号可供选择，适用链规格为有挡锚链 12.5,14,16,17.5,19,20.5,22,24,26,28,30mm

English

- Equipped with both clutch and band brake to allow independent operation of gypsy and drum.
- High strength drive shaft, gypsy and warping drum are stainless steel
- This type has a gypsy for chains 12.5,14,16,17.5,19,20.5,22,24,26,28,30mm stud-link

Русский

- Оснащается муфтой сцепления и ленточным тормозом для независимой работы цепной звёздочки и барабана.
- Высокопрочный приводной вал, цепная звёздочка и швартовный барабан из нержавеющей стали
- Цепная звёздочка под цепь с распорками калибром 12.5, 14, 16, 17.5, 19, 20.5, 22, 24, 26, 28, 30mm

Español

- Equipado con embrague y freno de cinta, que permiten el funcionamiento independiente del barbotén y del tambor.
- Eje motriz de alta resistencia, barbotén y campana de acero inoxidable
- Este modelo dispone de barbotén para cadena con contrete de 12.5, 14, 16, 17.5, 19, 20.5, 22, 24, 26, 28 y 30 mm

Italiano

- Dotato di frizione e freno a nastro per il funzionamento indipendente di barbotin e campana.
- Albero di trasmissione ad alta resistenza; barbotin e campana in acciaio inox
- Questo modello è dotato di barbotin per catene con traversino da 12.5, 14, 16, 17.5, 19, 20.5, 22, 24, 26, 28 e 30 mm

技术参数 · Specifications · Технические характеристики · Especificaciones · Specifiche tecniche

规格型号 / Specification / Технические характеристики / Especificaciones / Specifiche

Model 型号 / Модель / Modelo / Modello	**Power Supply** 电制 / Электропитание / Alimentación / Alimentazione	**(KN) Working Load** 工作负载(KN) / Рабочая нагрузка (KN) / Carga de trabajo (kN) / Carico di lavoro (kN)	**(KN) Max Pull** 最大拉力(KN) / Макс. тяговое усилие (KN) / Tiro máx. (kN) / Tiro max. (kN)	**Speed** 速度 / Скорость выборки / Velocidad / Velocità	**Chain Size** 锚链尺寸 / Калибр цепи / Medida de cadena / Misura catena	**(A*B*C*D) mm Dimension(A*B*C*D)** 尺寸(A*B*C*D) / Размеры (A*B*C*D), mm / Dimensiones (A*B*C*D) mm / Dimensioni (A*B*C*D) mm
HC1816	380V,3PH/50HZ	6.6/8.3/10.9/13	9/12.5/16.3/19.5	>9m/min	12.5/14/16/17.5	1450*1800*1150*2100
HC1822	380V,3PH/50HZ	15.3/17.9/20.6/24.5	23/26.8/30.8/36.7	>9m/min	19/20.5/22/24	1750*2000*1300*2400