东营新营大金属制品有限责任公司 · **New Young-Star Metal Co., Ltd.**
东营海普金属制品有限公司 · Haipu Marine Equipment Co., Ltd.
Niuzhuang Industrial Zone, Dongying, Shandong, China · Tel +86-546-8618928 · sales@yd-metal.com · www.yd-metal.com

导缆孔 · Fairleads · Клюзы · Guiacabos · Passacavi

导缆孔

Mooring Pipe · Клюз швартовный · Gatera de amarre · Passacavo d'ormeggio a tubo

系列 / Series / Серия / Serie: **Type C**　执行标准 / Standard / Стандарт / Norma: **CB/T 34-2007**　目录页码 / Catalogue page / Стр. каталога / Página del catálogo / Pagina del catalogo: **73, 74**

型号 / Models / Модели / Modelos / Modelli: C120, C160, C200, C260, C320

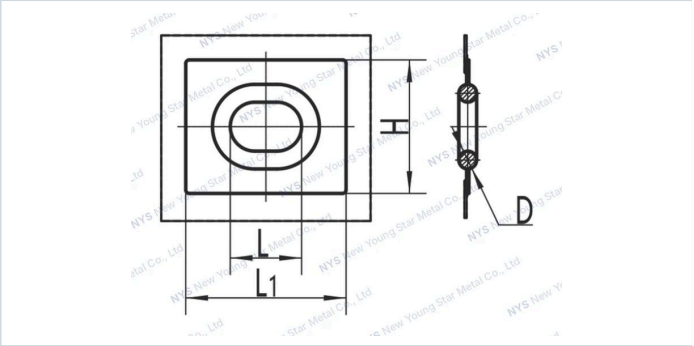

技术参数 · Specifications · Технические характеристики · Especificaciones · Specifiche tecniche

规格参数 / Specifications / Технические характеристики / Especificaciones / Specifiche

Model 型号 / Модель / Modelo / Modello	**Size** 尺寸 / Размер / Medida / Misura	**Steel Rope Max.Dia.** 钢索最大直径 / Макс. диаметр стального троса / Diám. máx. cable de acero / Diam. max. cavo d'acciaio	**Hemp Rope Max.Dia.** 麻索最大周长 / Макс. диаметр пенькового каната / Diám. máx. cabo de cáñamo / Diam. max. cima in canapa	**Synthetic Carbon Fiber Rope Max.Dia** 合成纤维索最大直径 / Макс. диаметр синтетического каната / Diám. máx. cabo de fibra sintética / Diam. max. cima in fibra sintetica	**H**	**L**	**L1**	**D**	**Weight (kg)** 重量(kg) / Масса (kg) / Peso (kg)
C120	120	—	90	40	220	120	270	30	4
C160	160	15.0	125	45	300	160	360	40	9
C200	200	18.5	160	50	350	200	450	50	18
C260	260	22.5	200	60	440	260	570	60	30
C320	320	28.0	230	70	500	320	700	70	49