东营新营大金属制品有限责任公司 · **New Young-Star Metal Co., Ltd.**
东营海普金属制品有限公司 · Haipu Marine Equipment Co., Ltd.
Niuzhuang Industrial Zone, Dongying, Shandong, China · Tel +86-546-8618928 · sales@yd-metal.com · www.yd-metal.com

导缆孔 · Fairleads · Клюзы · Guiacabos · Passacavi

导缆孔

Mooring Pipe · Клюз швартовный · Gatera de amarre · Passacavo d'ormeggio a tubo

系列 / Series / Серия / Serie: **Type B** 执行标准 / Standard / Стандарт / Norma: **CB/T 34-2007** 目录页码 / Catalogue page / Стр. каталога / Página del catálogo / Pagina del catalogo: **73, 74**

型号 / Models / Модели / Modelos / Modelli: B100, B150, B200, B250, B300, B350, B400, B450, B500, B550

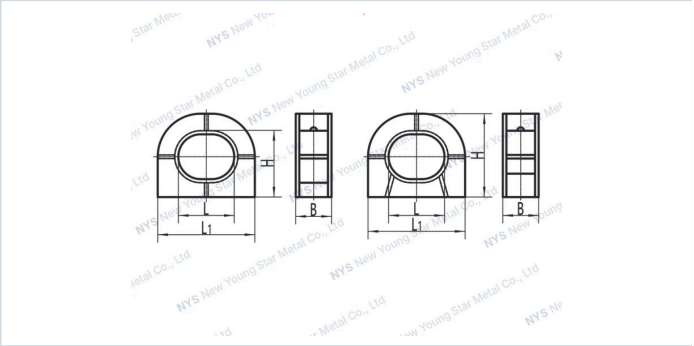

技术参数 · Specifications · Технические характеристики · Especificaciones · Specifiche tecniche

规格参数 / Specifications / Технические характеристики / Especificaciones / Specifiche

Model 型号 / Модель / Modelo / Modello	**Size** 尺寸 / Размер / Medida / Misura	**Steel Rope Max.Dia.** 钢索最大直径 / Макс. диаметр стального троса / Diám. máx. cable de acero / Diam. max. cavo d'acciaio	**Hemp Rope Max.Dia.** 麻索最大周长 / Макс. диаметр пенькового каната / Diám. máx. cabo de cáñamo / Diam. max. cima in canapa	**Synthetic Carbon Fiber Rope Max.Dia** 合成纤维索最大直径 / Макс. диаметр синтетического каната / Diám. máx. cabo de fibra sintética / Diam. max. cima in fibra sintetica	**B**	**H**	**L**	**L1**	**Weight (kg)** 重量(kg) / Масса (kg) / Peso (kg)
B100	100	14	75	18	60	141	100	170	4
B150	150	16	94	22	90	205	150	250	11
B200	200	18	126	28	120	280	200	340	24
B250	250	20	160	40	160	372	250	434	48
B300	300	22	190	45	200	464	300	528	83
B350	350	24	220	50	220	485	350	600	103
B400	400	26	250	60	240	506	400	672	136
B450	450	30	270	70	260	528	450	746	184
B500	500	36	290	80	280	550	500	820	232
B550	550	44	310	90	300	570	550	894	280