东营新营大金属制品有限责任公司 · **New Young-Star Metal Co., Ltd.**
东营海普金属制品有限公司 · Haipu Marine Equipment Co., Ltd.
Niuzhuang Industrial Zone, Dongying, Shandong, China · Tel +86-546-8618928 · sales@yd-metal.com · www.yd-metal.com

导缆孔 · Fairleads · Клюзы · Guiacabos · Passacavi

导缆孔

Mooring Pipe · Клюз швартовный · Gatera de amarre · Passacavo d'ormeggio a tubo

系列 / Series / Серия / Serie: **Type A**　执行标准 / Standard / Стандарт / Norma: **CB/T 34-2007**　目录页码 / Catalogue page / Стр. каталога / Página del catálogo / Pagina del catalogo: **73**

型号 / Models / Модели / Modelos / Modelli: A150, A200, A250, A300, A350, A400, A450, A500, A550

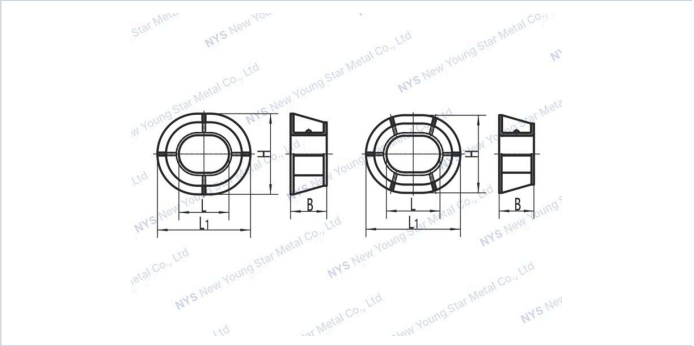

技术参数 · Specifications · Технические характеристики · Especificaciones · Specifiche tecniche

规格参数 / Specifications / Технические характеристики / Especificaciones / Specifiche

Model 型号 / Модель / Modelo / Modello	**Size** 尺寸 / Размер / Medida / Misura	**Steel Rope Max.Dia.** 钢索最大直径 / Макс. диаметр стального троса / Diám. máx. cable de acero / Diam. max. cavo d'acciaio	**Hemp Rope Max.Dia.** 麻索最大周长 / Макс. диаметр пенькового каната / Diám. máx. cabo de cáñamo / Diam. max. cima in canapa	**Synthetic Carbon Fiber Rope Max.Dia** 合成纤维索最大直径 / Макс. диаметр синтетического каната / Diám. máx. cabo de fibra sintética / Diam. max. cima in fibra sintetica	**B**	**H**	**L**	**L1**	**Weight (kg)** 重量(kg) / Масса (kg) / Peso (kg)
A150	150	16	125	30	129	260	150	300	15
A200	200	18	140	35	143	318	200	368	21
A250	250	20	160	40	155	380	250	430	27
A300	300	22	190	45	169	450	300	500	43
A350	350	24	220	50	179	460	350	560	51
A400	400	26	250	60	195	482	400	632	76
A450	450	30	270	70	209	500	450	700	102
A500	500	36	290	80	219	510	500	760	115
A550	550	44	310	90	229	560	550	830	135