东营新营大金属制品有限责任公司 · **New Young-Star Metal Co., Ltd.**
东营海普金属制品有限公司 · Haipu Marine Equipment Co., Ltd.
Niuzhuang Industrial Zone, Dongying, Shandong, China · Tel +86-546-8618928 · sales@yd-metal.com · www.yd-metal.com

电动绞车

Electric Winch · Электрическая лебёдка · Winche eléctrico · Verricello elettrico

目录页码 / Catalogue page / Стр. каталога / Página del catálogo / Pagina del catalogo: **24**

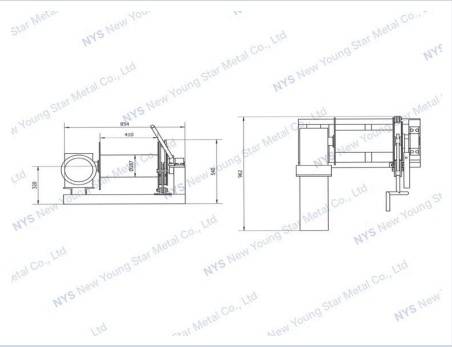

产品特点 · Features · Особенности · Características · Caratteristiche

中文

- 材质：316不锈钢/碳素钢
- 容绳量为绞车的理论值，用户应该根据考虑至少保留3圈钢丝绳的空间，防止绳头脱出。

English

- Material: 316 stainless steel / Carbon Steel
- Please leave at least 3 wraps of rope space on the drum to prevent the ropes coming off.

Русский

- Материал: нержавеющая сталь AISI 316 / углеродистая сталь
- Оставляйте на барабане свободное место не менее чем на 3 витка каната, чтобы канат не соскакивал.

Español

- Material: acero inoxidable 316 / acero al carbono
- Deje en el tambor un espacio libre de al menos 3 vueltas de cabo para evitar que este se salga.

Italiano

- Materiale: acciaio inox 316 / acciaio al carbonio
- Lasciare sul tamburo uno spazio libero pari ad almeno 3 spire di fune, per evitare che la fune fuoriesca.

可选配置 · Options · Опции · Opciones · Opzioni

中文

- 本系列绞车可带排缆器，离合器，压绳机构，防脱绳报警装置，客户可以根据实际情况选择。

English

- This type winch can be equipped with rope-guider, clutch, rope roller, alarm system for the last winding ropes.

Русский

- Лебёдка данного типа может оснащаться канатоукладчиком, муфтой, прижимным роликом и сигнализацией последних витков каната.

Español

- Este winche puede equiparse con guía de cabo, embrague, rodillo de cabo y sistema de alarma de últimas vueltas de cabo.

Italiano

- Questo tipo di verricello può essere dotato di guidafune, frizione, rullo pressafune e allarme di fine fune.

技术参数 · Specifications · Технические характеристики · Especificaciones · Specifiche tecniche

该产品的技术参数暂未收录（目录中无参数表）。请联系我们获取规格资料。
No specification table for this product in the catalogue yet. Contact us for the specifications.
Таблицы характеристик для этого изделия в каталоге пока нет. Запросите характеристики у нас.
El catálogo aún no incluye una tabla de especificaciones para este producto. Contáctenos para solicitarlas.
Il catalogo non contiene ancora una tabella delle specifiche per questo prodotto. Ci contatti per ricevere le specifiche.