电动绞车 · Electric Winch · Электрические лебёдки · Winches eléctricos · Verricelli elettrici

# 电动绞车

## Electric Winch · Электрическая лебёдка · Winche eléctrico · Verricello elettrico

系列 / Series / Серия / Serie: **Customized Winch for fish farm platform** 目录页码 / Catalogue page / Стр. каталога / Página del catálogo / Pagina del catalogo: **25**

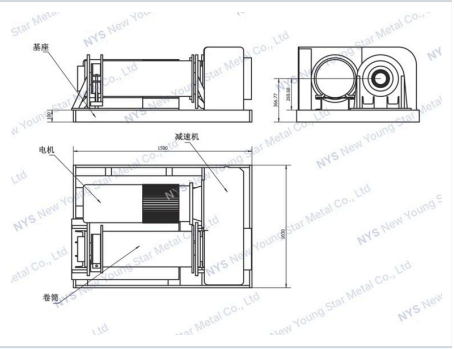


振华重工海上养殖平台“振渔1号”定做绞车。我们根据客户的要求定做各种绞车，根据客户需求设计独一无二的解决方案。

Customized winch for fish farm platform. NYS is flexible to modify design according to customer needs or produce a unique solution.

Специальная лебёдка для рыбоводной платформы. NYS может изменить конструкцию в соответствии с требованиями заказчика или разработать индивидуальное решение.

Winche personalizado para plataforma de acuicultura. NYS adapta con flexibilidad el diseño a las necesidades del cliente o desarrolla una solución a medida.

Verricello su misura per piattaforma di acquacoltura. NYS è in grado di modificare il progetto in base alle esigenze del cliente o di sviluppare una soluzione su misura.

## 技术参数 · Specifications · Технические характеристики · Especificaciones · Specifiche tecniche

该产品的技术参数暂未收录（目录中无参数表）。请联系我们获取规格资料。
No specification table for this product in the catalogue yet. Contact us for the specifications.
Таблицы характеристик для этого изделия в каталоге пока нет. Запросите характеристики у нас.
El catálogo aún no incluye una tabla de especificaciones para este producto. Contáctenos para solicitarlas.
Il catalogo non contiene ancora una tabella delle specifiche per questo prodotto. Ci contatti per ricevere le specifiche.