东营新营大金属制品有限责任公司 · **New Young-Star Metal Co., Ltd.**
东营海普金属制品有限公司 · Haipu Marine Equipment Co., Ltd.
Niuzhuang Industrial Zone, Dongying, Shandong, China · Tel +86-546-8618928 · sales@yd-metal.com · www.yd-metal.com

小型电动绞车 · Drum Winch · Барабанные лебёдки · Winches de tambor · Verricelli a tamburo

WS 系列绞车

WS Series Drum Winch · Лебёдка барабанная серии WS · Winche de tambor serie WS · Verricello a tamburo serie WS

系列 / Series / Серия / Serie: **WS (YDWS-010S – YDWS-015S)** 目录页码 / Catalogue page / Стр. каталога / Página del catálogo / Pagina del catalogo: **32, 33**

型号 / Models / Модели / Modelos / Modelli: YDWS-010S, YDWS-011S, YDWS-012S, YDWS-013S, YDWS-014S, YDWS-015S

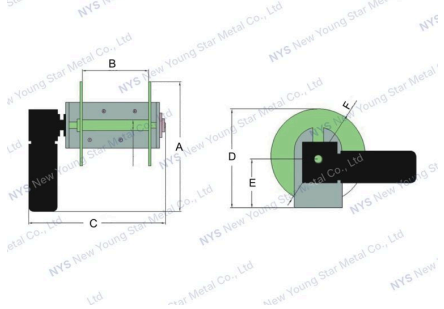

产品特点 · Features · Особенности · Características · Caratteristiche

中文

- 全封闭减速箱，立式安装，稀土电机
- 减速箱外壳材质是船用铝合金
- 绞车整体全部不锈钢材质，完全防水防锈
- 电机可以与水平面成30度，45度或者90度安装，来适应不同的锚
- 如果电机过度负载(比如锚被卡在河床底部)，继电器会断开来保护电机
- 拆装简单便于检修维护
- 配手动开关，换向器，断路开关

English

- The fully sealed gearbox is driven by a vertically mounted, permanent magnet motor
- Gearbox housings are marine grade alloy
- Whole winch are stainless steel, fully waterproof and rustproof.
- The motor can be mounted at 30, 45 and 90 degrees to suit the configuration of the anchor well
- To protect the motor, the circuit breaker will trip out if there is a power overload (for example if the anchor is stuck on the bottom).
- Easily disassembled for servicing
- Fit include hand-switch, solenoid and circuit breaker

Русский

- Полностью герметичный редуктор приводится вертикально установленным электродвигателем с постоянными магнитами
- Корпус редуктора из морского алюминиевого сплава
- Лебёдка полностью из нержавеющей стали, водонепроницаема и не подвержена коррозии.
- Электродвигатель может устанавливаться под углом 30, 45 или 90 градусов в зависимости от конфигурации якорного ящика
- Для защиты электродвигателя автоматический выключатель срабатывает при перегрузке (например, если якорь зацепился за дно).
- Легко разбирается для обслуживания
- В комплекте: ручной переключатель, соленоид и автоматический выключатель

Español

- El reductor, totalmente sellado, está accionado por un motor de imanes permanentes de montaje vertical
- Carcasa del reductor de aleación de calidad marina
- Winche íntegramente de acero inoxidable, totalmente resistente al agua y a la corrosión.
- El motor puede montarse a 30, 45 o 90 grados para adaptarse a la configuración del pozo del ancla
- Para proteger el motor, el disyuntor se dispara en caso de sobrecarga (por ejemplo, si el ancla queda atascada en el fondo).
- Fácil de desmontar para su mantenimiento
- Incluye mando manual, solenoide y disyuntor

Italiano

- Riduttore completamente sigillato, azionato da un motore a magneti permanenti montato verticalmente
- Carter del riduttore in lega marina
- Verricello interamente in acciaio inox, completamente stagno e resistente alla ruggine.
- Il motore può essere montato a 30, 45 e 90 gradi per adattarsi alla configurazione del gavone dell'ancora
- Per proteggere il motore, l'interruttore magnetotermico scatta in caso di sovraccarico (ad esempio se l'ancora è incagliata sul fondo).
- Facile da smontare per la manutenzione
- Dotazione: comando manuale, teleruttore e interruttore magnetotermico

技术参数 · Specifications · Технические характеристики · Especificaciones · Specifiche tecniche

规格型号 / Specification / Технические характеристики / Especificaciones / Specifiche

Model 型号 / Модель / Modelo / Modello	**Weight** 净重 / Масса / Peso	**Power Supply** 供电电源 / Электропитание / Alimentación / Alimentazione	**Motor** 电机 / Электродвигатель / Motore	**AMPS@ Working Load** 工作电流 / Ток при рабочей нагрузке / Consumo a carga de trabajo / Assorbimento al carico di lavoro	**Working Load** 工作负载 / Рабочая нагрузка / Carga de trabajo / Carico di lavoro	**Max. Pull** 最大拉力 / Макс. тяговое усилие / Tiro máx. / Tiro max.	**Suggested Rope length** 建议容绳量 / Рекомендуемая длина каната / Longitud de cabo recomendada / Lunghezza cima consigliata	**Suggest Chain Size & length** 建议锚链长度 / Рекомендуемые калибр и длина цепи / Medida y longitud de cadena recomendadas / Misura e lunghezza catena consigliate
YDWS-010S	11.7kg	12V/24V	400W	50A/30A	70kg	320kg	6mm*70m	6mm*3m
YDWS-011S	16kg	12V/24V	600W	70A/40A	90kg	510kg	6mm*100m	6mm*3m
YDWS-012S	24kg	12V/24V	1000W	100A/60A	120kg	750kg	8mm*105m	8mm*3m
YDWS-013S	35kg	12V/24V	1400W	125A/70A	145kg	900kg	8mm*170m	8mm*3m
YDWS-014S	44kg	12V/24V	1600W	150A/80A	170kg	980kg	10mm*260m	10mm*3m
YDWS-015S	115kg	24V/48V	2500W	160A/80A	210kg	1600kg	14mm*400m	12mm*3m

尺寸图 / Dimension / Размеры / Dimensiones / Dimensioni

Model 型号 / Модель / Modelo / Modello	**Motor** 电机 / Электродвигатель / Motore	**A**	**B**	**C**	**D**	**E**	**F**
YDWS-010S	400W	320	175	350	200	110	185
YDWS-011S	600W	370	206	376	265	140	245
YDWS-012S	1000W	420	208	395	310	165	290
YDWS-013S	1400W	480	248	450	350	180	340
YDWS-014S	1600W	535	260	520	420	215	400
YDWS-015S	2500W	740	433	750	570	295	550