NYS

东营新营大金属制品有限责任公司 · **New Young-Star Metal Co., Ltd.**
东营海普金属制品有限公司 · Haipu Marine Equipment Co., Ltd.
Niuzhuang Industrial Zone, Dongying, Shandong, China · Tel +86-546-8618928 · sales@yd-metal.com · www.yd-metal.com

小型电动绞车 · Drum Winch · Барабанные лебёдки · Winches de tambor · Verricelli a tamburo

绞盘

Tender Winch · Лебёдка для тендера · Winche para embarcación auxiliar · Verricello per tender

系列 / Series / Серия / Serie: **TW400 & TW600** 目录页码 / Catalogue page / Стр. каталога / Página del catálogo / Pagina del catalogo: **38**

型号 / Models / Модели / Modelos / Modelli: TW400, TW600

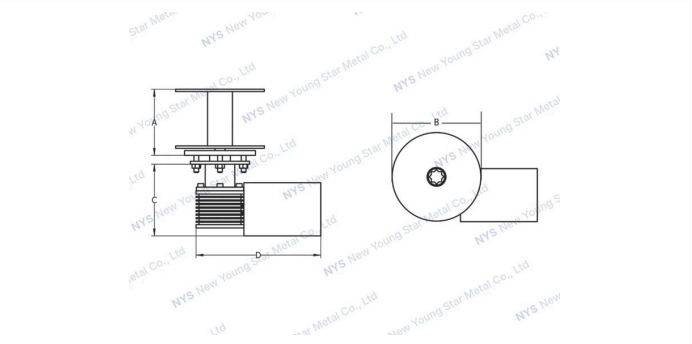

产品特点 · Features · Особенности · Características · Caratteristiche

中文

- 这款绞盘专门为小型供应船和摩托艇设计
- 配置重型防水电机和减速箱
- 高质量的减速箱可以承受高强度的工作压力
- 不锈钢卷筒，底座和主轴

English

- This type winch are designed to recover a small tender and jet ski
- With heavy duty, waterproof motor and gear box
- High-class gear box can withstand the high stress
- Stainless steel drum, base and shaft

Русский

- Лебёдка данного типа предназначена для подъёма небольших тендеров и гидроциклов
- Усиленные водонепроницаемые электродвигатель и редуктор
- Высококачественный редуктор выдерживает высокие нагрузки
- Барабан, основание и вал из нержавеющей стали

Español

- Este winche está diseñado para recuperar pequeñas embarcaciones auxiliares y motos de agua
- Con motor y reductor estancos de servicio pesado
- Reductor de alta calidad capaz de soportar grandes esfuerzos
- Tambor, base y eje de acero inoxidable

Italiano

- Questo tipo di verricello è progettato per il recupero di piccoli tender e moto d'acqua
- Motore e riduttore stagni per impieghi gravosi
- Riduttore di alta qualità, in grado di sopportare sollecitazioni elevate
- Tamburo, base e albero in acciaio inox

技术参数 · Specifications · Технические характеристики · Especificaciones · Specifiche tecniche

规格型号 / Specification / Технические характеристики / Especificaciones / Specifiche

Model 型号 / Модель / Modelo / Modello	**Weight** 净重 / Масса / Peso	**Power Supply** 供电电源 / Электропитание / Alimentación / Alimentazione	**Motor** 电机 / Электродвигатель / Motore	**AMPS@ Working Load** 工作电流 / Ток при рабочей нагрузке / Consumo a carga de trabajo / Assorbimento al carico di lavoro	**Working Load** 工作负载 / Рабочая нагрузка / Carga de trabajo / Carico di lavoro	**Max. Pull** 最大拉力 / Макс. тяговое усилие / Tiro máx. / Tiro max.	**Speed** 速度 / Скорость выборки / Velocidad / Velocità	**Suggestion Rope Size** 建议锚绳尺寸 / Рекомендуемый диаметр каната / Diámetro de cabo recomendado / Diametro cima consigliato
TW400	10kg	12V/24V	400W	50A/30A	70kg	320kg	20m/min	6~10mm
TW600	13kg	12V/24V	600W	70A/40A	90kg	510kg	20m/min	8~10mm

尺寸图 / Dimension / Размеры / Dimensiones / Dimensioni

Model 型号 / Модель / Modelo / Modello	Motor 电机 / Электродвигатель / Motore	A(MM)	B(MM)	C(MM)	D(MM)
TW400	400W	120	150	125	230
TW600	600W	135	180	125	260