东营新营大金属制品有限责任公司 · **New Young-Star Metal Co., Ltd.**
东营海普金属制品有限公司 · Haipu Marine Equipment Co., Ltd.
Niuzhuang Industrial Zone, Dongying, Shandong, China · Tel +86-546-8618928 · sales@yd-metal.com · www.yd-metal.com

小型电动绞车 · Drum Winch · Барабанные лебёдки · Winches de tambor · Verricelli a tamburo

# 手动离合电动绞车

## Free Fall Series · Лебёдки свободного травления · Serie de caída libre · Serie a caduta libera

系列 / Series / Серия / Serie: **Free Fall (YDW-011F – YDW-015F)** 目录页码 / Catalogue page / Стр. каталога / Página del catálogo / Pagina del catalogo: **34, 35**

型号 / Models / Модели / Modelos / Modelli: YDW-011F, YDW-012F, YDW-013F, YDW-014F, YDW-015F

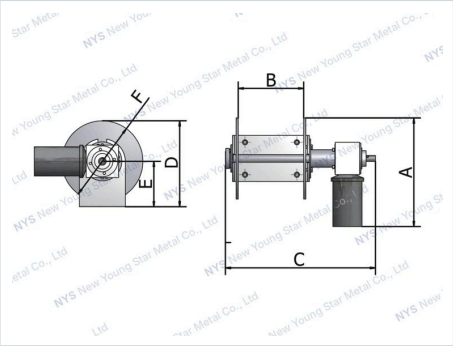


## 产品特点 · Features · Особенности · Características · Caratteristiche

中文

- 抛锚的时候无需把锚绳解下
- 每缠绕一圈，回收绳子的速度也会越来越快
- 绞车会以80和90英尺每分钟的速度收放锚绳和锚链
- 设备出现故障时，绳子和链子也不会缠绕在一起或者打结
- 只需要轻按开关轻松收放船锚
- 当您在水深超过20米的水域捕鱼时，离合绞车会以600英尺/每分钟的速度自由落体。绞车只有在负重情况下离合装置才会起作用，当锚接触河床绞车就会停止运转，所以抛锚的时候不会有太多多余的绳子脱开。

**English**

- No need to tie off your rope at anchorage.
- The speed of retrieval increases with each revolution.
- All rope and chain is spooled on and off the drum at a rate of 80 and 90ft per minute
- The rope and chain does not twist and tangle causing the unit to malfunction.
- With the flick of a switch the anchor is raised and lowered.
- The NYS winch will freefall at up to 600 feet/minute which is a real advantage when you fish in depths greater than 20 meters. Also the drum can only free spool whilst there is weight pulling down so once the anchor hits the seabed the drum will automatically stop which totally eliminates the risk of an over run which happens when too much rope is spooled out when anchoring.

**Русский**

- Нет необходимости закреплять канат при стоянке на якоре.
- Скорость выборки возрастает с каждым оборотом.
- Канат и цепь наматываются на барабан и сматываются с него со скоростью 80 и 90 ft в минуту
- Канат и цепь не перекручиваются и не запутываются, поэтому не возникает сбоев в работе.
- Подъём и отдача якоря одним нажатием переключателя.
- Лебёдка NYS обеспечивает свободное травление со скоростью до 600 футов в минуту, что особенно удобно при рыбалке на глубинах более 20 метров. Кроме того, барабан свободно вращается только под нагрузкой, поэтому, как только якорь достигает дна, барабан автоматически останавливается. Это полностью исключает перебег барабана, при котором во время постановки на якорь стравливается слишком много каната.

**Español**

- No es necesario amarrar el cabo al fondear.
- La velocidad de recuperación aumenta con cada vuelta.
- El cabo y la cadena se enrollan y desenrollan del tambor a razón de 80 y 90 ft por minuto
- El cabo y la cadena no se retuercen ni se enredan, lo que evita fallos de funcionamiento.
- El ancla se sube y se baja con solo accionar un interruptor.
- El winche NYS permite la caída libre a hasta 600 pies/minuto, una gran ventaja al pescar a profundidades superiores a 20 metros. Además, el tambor solo gira libremente mientras haya peso tirando hacia abajo, de modo que, en cuanto el ancla toca el fondo, el tambor se detiene automáticamente. Así se elimina por completo el riesgo de que se suelte demasiado cabo al fondear.

**Italiano**

- Non è necessario dare volta alla cima durante l'ancoraggio.
- La velocità di recupero aumenta a ogni giro.
- Cima e catena vengono avvolte e svolte dal tamburo a una velocità di 80 e 90ft al minuto
- Cima e catena non si attorcigliano né si aggrovigliano, evitando malfunzionamenti.
- Basta azionare un interruttore per salpare e calare l'ancora.
- Il verricello NYS consente la caduta libera fino a 600 piedi al minuto, un vero vantaggio quando si pesca a profondità superiori a 20 metri. Inoltre il tamburo gira libero solo finché c'è un peso che tira verso il basso: appena l'ancora tocca il fondo, il tamburo si arresta automaticamente, eliminando del tutto il rischio di svolgere troppa cima durante l'ancoraggio.

## 可选配置 · Options · Опции · Opciones · Opzioni

中文

- 整体不锈钢手动离合绞盘

**English**

- Whole 316 stainless steel free fall drum winch also available

**Русский**

- Также доступна барабанная лебёдка свободного травления полностью из нержавеющей стали AISI 316

**Español**

- También disponible winche de tambor de caída libre íntegramente en acero inoxidable 316

**Italiano**

- Disponibile anche verricello a tamburo a caduta libera interamente in acciaio inox 316

## 技术参数 · Specifications · Технические характеристики · Especificaciones · Specifiche tecniche

### 规格型号 / Specification / Технические характеристики / Especificaciones / Specifiche

| **Model** 型号 / Модель / Modelo / Modello | **Weight** 净重 / Масса / Peso | **Power Supply** 供电电源 / Электропитание / Alimentación / Alimentazione | **Motor** 电机 / Электродвигатель / Motore | **AMPS@ Working Load** 工作电流 / Ток при рабочей нагрузке / Consumo a carga de trabajo / Assorbimento al carico di lavoro | **Working Load** 工作负载 / Рабочая нагрузка / Carga de trabajo / Carico di lavoro | **Max. Pull** 最大拉力 / Макс. тяговое усилие / Tiro máx. / Tiro max. | **Suggested Rope length** 建议容绳量 / Рекомендуемая длина каната / Longitud de cabo recomendada / Lunghezza cima consigliata | **Suggest Chain Size & length** 建议锚链长度 / Рекомендуемые калибр и длина цепи / Medida y longitud de cadena recomendadas / Misura e lunghezza catena consigliate |
|---|---|---|---|---|---|---|---|---|
| **YDW-011F** | 17kg | 12V/24V | 600W | 70A/40A | 90kg | 510kg | 6mm*100m | 6mm*3m |
| **YDW-012F** | 25kg | 12V/24V | 1000W | 100A/60A | 120kg | 750kg | 8mm*105m | 8mm*3m |
| **YDW-013F** | 36kg | 12V/24V | 1400W | 125A/70A | 145kg | 900kg | 8mm*170m | 8mm*3m |
| **YDW-014F** | 47kg | 12V/24V | 1600W | 150A/80A | 170kg | 980kg | 10mm*260m | 10mm*3m |
| **YDW-015F** | 120kg | 24V/48V | 2500W | 160A/80A | 210kg | 1600kg | 14mm*400m | 12mm*3m |

### 尺寸图 / Dimension / Размеры / Dimensiones / Dimensioni

| **Model** 型号 / Модель / Modelo / Modello | **Motor** 电机 / Электродвигатель / Motore | **A** | **B** | **C** | **D** | **E** | **F** |
|---|---|---|---|---|---|---|---|
| **YDW-011F** | 600W | 370 | 206 | 435 | 265 | 140 | 245 |
| **YDW-012F** | 1000W | 420 | 208 | 448 | 310 | 165 | 290 |
| **YDW-013F** | 1400W | 480 | 248 | 478 | 350 | 180 | 340 |
| **YDW-014F** | 1600W | 535 | 260 | 560 | 420 | 215 | 400 |
| **YDW-015F** | 2500W | 740 | 433 | 770 | 570 | 295 | 550 |