东营新营大金属制品有限责任公司 · **New Young-Star Metal Co., Ltd.**
东营海普金属制品有限公司 · Haipu Marine Equipment Co., Ltd.
Niuzhuang Industrial Zone, Dongying, Shandong, China · Tel +86-546-8618928 · sales@yd-metal.com · www.yd-metal.com

小型电动绞车 · Drum Winch · Барабанные лебёдки · Winches de tambor · Verricelli a tamburo

电动离合电动绞车 DS 系列

Free Fall DS Series · Лебёдки свободного травления серии DS · Serie DS de caída libre · Serie DS a caduta libera

系列 / Series / Серия / Serie: **DS (YDW-011FS – YDW-015FS)** 目录页码 / Catalogue page / Стр. каталога / Página del catálogo / Pagina del catalogo: **36, 37**

型号 / Models / Модели / Modelos / Modelli: YDW-011FS, YDW-012FS, YDW-013FS, YDW-014FS, YDW-015FS

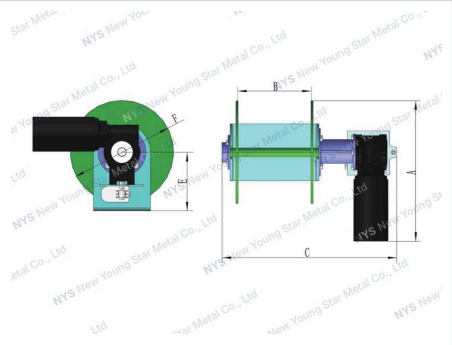

产品特点 · Features · Особенности · Características · Caratteristiche

中文

- 抛锚的时候无需把锚绳解下
- 每缠绕一圈，回收绳子的速度也会越来越快
- 绞车会以80和90英尺每分钟的速度收放锚绳和锚链
- 设备出现故障时，绳子和链子也不会缠绕在一起或者打结
- 当你想使用离合功能快速放锚的时候，只需要按下离合器开关，锚会快速自由落下完成抛锚工作。当你需要收锚时候，关掉离合开关，按下绞车“UP”按钮即可。
- 当您在水深超过20米的水域捕鱼时，离合绞车会以600英尺/每分钟的速度自由落体。绞车只有在负重情况下离合装置才会起作用，当锚接触河床绞车就会停止运转，所以抛锚的时候不会有太多多余的绳子脱开。

English

- No need to tie off your rope at anchorage.
- The speed of retrieval increases with each revolution.
- All rope and chain is spooled on and off the drum at a rate of 80 and 90 ft per minute
- The rope and chain does not twist and tangle causing the unit to malfunction.
- Press the clutch switch, just loosen the clutch and the anchor will be free fall drop. Once you wish to raise the anchor, just power down the clutch switch and then press the winch clutch "UP" button.
- The NYS winch will freefall at up to 600 feet/minute which is a real advantage when you fish in depths greater than 20 meters. Also the drum can only free spool whilst there is weight pulling down so once the anchor hits the seabed the drum will automatically stop which totally eliminates the risk of an over run which happens when too much rope is spooled out when anchoring.

Русский

- Нет необходимости закреплять канат при стоянке на якоре.
- Скорость выборки возрастает с каждым оборотом.
- Канат и цепь наматываются на барабан и сматываются с него со скоростью 80 и 90 ft в минуту
- Канат и цепь не перекручиваются и не запутываются, поэтому не возникает сбоев в работе.
- Нажмите переключатель муфты: муфта расцепляется, и якорь отдаётся в режиме свободного травления. Чтобы поднять якорь, выключите переключатель муфты и нажмите кнопку «UP» на лебёдке.
- Лебёдка NYS обеспечивает свободное травление со скоростью до 600 футов в минуту, что особенно удобно при рыбалке на глубинах более 20 метров. Кроме того, барабан свободно вращается только под нагрузкой, поэтому, как только якорь достигает дна, барабан автоматически останавливается. Это полностью исключает перебег барабана, при котором во время постановки на якорь стравливается слишком много каната.

Español

- No es necesario amarrar el cabo al fondear.
- La velocidad de recuperación aumenta con cada vuelta.
- El cabo y la cadena se enrollan y desenrollan del tambor a razón de 80 y 90 ft por minuto
- El cabo y la cadena no se retuercen ni se enredan, lo que evita fallos de funcionamiento.
- Al pulsar el interruptor del embrague, este se libera y el ancla cae en caída libre. Para subir el ancla, basta con desactivar el interruptor del embrague y pulsar el botón "UP" del winche.
- El winche NYS permite la caída libre a hasta 600 pies/minuto, una gran ventaja al pescar a profundidades superiores a 20 metros. Además, el tambor solo gira libremente mientras haya peso tirando hacia abajo, de modo que, en cuanto el ancla toca el fondo, el tambor se detiene automáticamente. Así se elimina por completo el riesgo de que se suelte demasiado cabo al fondear.

Italiano

- Non è necessario dare volta alla cima durante l'ancoraggio.
- La velocità di recupero aumenta a ogni giro.
- Cima e catena vengono avvolte e svolte dal tamburo a una velocità di 80 e 90 ft al minuto
- Cima e catena non si attorcigliano né si aggrovigliano, evitando malfunzionamenti.
- Premendo l'interruttore della frizione, la frizione si disinnesta e l'ancora scende in caduta libera. Per salpare l'ancora, è sufficiente disattivare l'interruttore della frizione e premere il pulsante "UP" del verricello.
- Il verricello NYS consente la caduta libera fino a 600 piedi al minuto, un vero vantaggio quando si pesca a profondità superiori a 20 metri. Inoltre il tamburo gira libero solo finché c'è un peso che tira verso il basso: appena l'ancora tocca il fondo, il tamburo si arresta automaticamente, eliminando del tutto il rischio di svolgere troppa cima durante l'ancoraggio.

技术参数 · Specifications · Технические характеристики · Especificaciones · Specifiche tecniche

规格型号 / Specification / Технические характеристики / Especificaciones / Specifiche

Model 型号 / Модель / Modelo / Modello	**Weight** 净重 / Масса / Peso	**Power Supply** 供电电源 / Электропитание / Alimentación / Alimentazione	**Motor** 电机 / Электродвигатель / Motore	**AMPS@ Working Load** 工作电流 / Ток при рабочей нагрузке / Consumo a carga de trabajo / Assorbimento al carico di lavoro	**Working Load** 工作负载 / Рабочая нагрузка / Carga de trabajo / Carico di lavoro	**Max. Pull** 最大拉力 / Макс. тяговое усилие / Tiro máx. / Tiro max.	**Suggested Rope length** 建议容绳量 / Рекомендуемая длина каната / Longitud de cabo recomendada / Lunghezza cima consigliata	**Suggest Chain Size & length** 建议锚链长度 / Рекомендуемые калибр и длина цепи / Medida y longitud de cadena recomendadas / Misura e lunghezza catena consigliate
YDW-011FS	23.5kg	12V/24V	600W	70A/40A	90kg	510kg	6mm*100m	6mm*3m
YDW-012FS	31.5kg	12V/24V	1000W	100A/60A	120kg	750kg	8mm*105m	8mm*3m
YDW-013FS	38.5kg	12V/24V	1400W	125A/70A	145kg	900kg	8mm*170m	8mm*3m
YDW-014FS	51kg	12V/24V	1600W	150A/80A	170kg	980kg	10mm*260m	10mm*3m
YDW-015FS	133kg	24V/48V	2500W	160A/80A	210kg	1600kg	14mm*400m	12mm*3m

尺寸图 / Dimension / Размеры / Dimensiones / Dimensioni

Model 型号 / Модель / Modelo / Modello	**Motor** 电机 / Электродвигатель / Motore	**A**	**B**	**C**	**D**	**E**	**F**

Model 型号 / Модель / Modelo / Modello	**Motor** 电机 / Электродвигатель / Motore	**A**	**B**	**C**	**D**	**E**	**F**
YDW-011FS	600W	370	202	446	265	140	245
YDW-012FS	1000W	420	208	463	310	165	290
YDW-013FS	1400W	480	248	493	350	180	340
YDW-014FS	1600W	535	260	570	420	215	400
YDW-015FS	2500W	740	433	792	570	295	550