NYS

东营新营大金属制品有限责任公司 · **New Young-Star Metal Co., Ltd.**
东营海普金属制品有限公司 · Haipu Marine Equipment Co., Ltd.
Niuzhuang Industrial Zone, Dongying, Shandong, China · Tel +86-546-8618928 · sales@yd-metal.com · www.yd-metal.com

锚链 · Chain · Якорные цепи · Cadenas · Catene

转环组

Standard Swivel Forerunner · Скоба якорная вертлюжная стандартная (набор) · Conjunto giratorio estándar · Gruppo girella standard

系列 / Series / Серия / Serie: **E+EL+SW+EL+C** 目录页码 / Catalogue page / Стр. каталога / Página del catálogo / Pagina del catalogo: **79, 80**

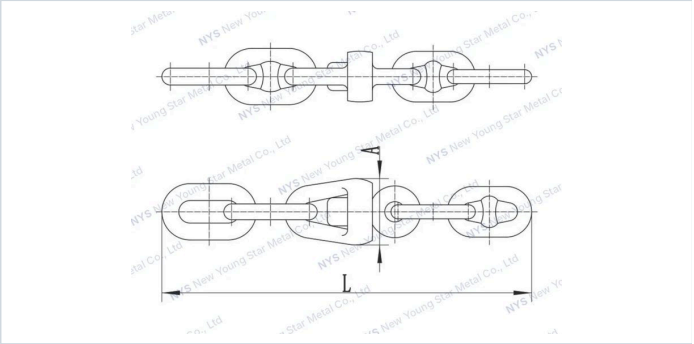

转环组 E+EL+SW+EL+C

Standard Swivel Forerunner, Swivel Assembly Built, Common Link, Enlarged Link, Bow & Eye Swivel, Enlarged Link, Open End Link.

Стандартная вертлюжная якорная скоба (набор) в сборе: обыкновенное звено, увеличенное звено, вертлюг со скобой и проушиной, увеличенное звено, открытое концевое звено.

Conjunto giratorio estándar, montado con: eslabón común, eslabón agrandado, giratorio de lira y ojo, eslabón agrandado y eslabón final abierto.

Gruppo girella standard, preassemblato: maglia comune, maglia allargata, girella con grillo e occhio, maglia allargata, maglia terminale aperta.

技术参数 · Specifications · Технические характеристики · Especificaciones · Specifiche tecniche

规格型号 / Specification / Технические характеристики / Especificaciones / Specifiche

Chain Diameter 锚链直径 / Калибр цепи / Diámetro de cadena / Diametro catena	**Standard** 标准 / Стандарт / Norma	**Standard** 标准 / Стандарт / Norma	**Standard** 标准 / Стандарт / Norma	**Standard** 标准 / Стандарт / Norma	**Standard** 标准 / Стандарт / Norma	**Standard** 标准 / Стандарт / Norma	**Size** 尺寸 / Размер / Medida / Misura	**Size** 尺寸 / Размер / Medida / Misura
Chain Diameter 锚链直径 / Калибр цепи / Diámetro de cadena / Diametro catena	AM1	AM1	AM2	AM2	AM3	AM3	A	L
Chain Diameter 锚链直径 / Калибр цепи / Diámetro de cadena / Diametro catena	Proof Load工作负荷 / Пробная нагрузка / Carga de prueba / Carico di prova	Breaking Load破断负荷 / Разрывная нагрузка / Carga de rotura / Carico di rottura	Proof Load工作负荷 / Пробная нагрузка / Carga de prueba / Carico di prova	Breaking Load破断负荷 / Разрывная нагрузка / Carga de rotura / Carico di rottura	Proof Load工作负荷 / Пробная нагрузка / Carga de prueba / Carico di prova	Breaking Load破断负荷 / Разрывная нагрузка / Carga de rotura / Carico di rottura	A	L
11	52	36	72	52	102	72	52	291
12.5	66	46	92	66	132	92	59	328.5
14	82	58	116	82	165	116	66	370

规格型号(续) / Specification (continued) / Технические характеристики (продолжение) / Especificaciones (continuación) / Specifiche (continua)

16	**107**	**76**	**150**	**107**	**216**	**150**	**75**	**421**
17.5	127	89	179	127	256	179	82	461.5

16	107	76	150	107	216	150	75	421
19	150	105	211	150	301	211	89	499
20.5	175	123	244	175	349	244	96	537.5
22	200	140	280	200	401	280	103	581
24	237	167	332	237	476	332	113	633
26	278	194	389	278	556	389	122	685
28	321	225	449	321	642	449	132	737
30	368	257	514	368	735	514	141	791
32	417	291	583	417	833	583	150	844