掣链器 · Chain Stopper · Цепные стопоры · Estopores · Fermacatena

链卡

Chain Stopper · Цепной стопор · Estopor · Fermacatena

目录页码 / Catalogue page / Стр. каталога / Página del catálogo / Pagina del catalogo: **65**

型号 / Models / Модели / Modelos / Modelli: YDCS001, YDCS002

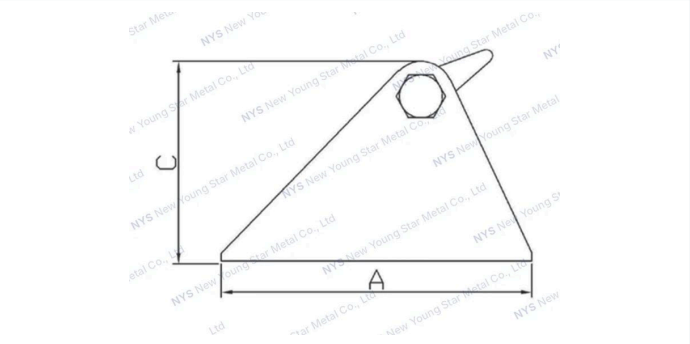

当锚机抛锚或者收锚完毕时就会停止工作，这时候应该用链卡来固定住锚以及锚链，或者用锚绳固定在羊角或者缆桩上。

Windlass are not designed to hold high loads while a boat is at anchor. When the windlass is not in use and the boat is at anchor, the chain should be secured using a chain stopper or the rope rode should be attached to a load-bearing point such as a cleat.

Якорная лебёдка не рассчитана на восприятие высоких нагрузок во время стоянки судна на якоре. Когда лебёдка не используется, а судно стоит на якоре, цепь следует закрепить цепным стопором, а канат — на силовом элементе, например на утке.

Los molinetes no están diseñados para soportar cargas elevadas mientras la embarcación está fondeada. Cuando el molinete no está en uso y la embarcación está fondeada, la cadena debe asegurarse con un estopor, o el cabo de fondeo debe sujetarse a un punto resistente, como una cornamusa.

Il salpancora non è progettato per sostenere carichi elevati quando l'imbarcazione è all'ancora. Quando il salpancora non è in uso e la barca è all'ancora, la catena deve essere bloccata con un fermacatena, oppure la cima deve essere fissata a un punto di forza, come una galloccia.

技术参数 · Specifications · Технические характеристики · Especificaciones · Specifiche tecniche

规格参数 / Specifications / Технические характеристики / Especificaciones / Specifiche

NO. 型号 / Артикул / Referencia / Modello	A(mm)	B(mm)	C(mm)	D(mm)	Chain size 锚链尺寸 / Калибр цепи / Medida de cadena / Misura catena
YDCS001	98	59	64	15.5	6-8mm
YDCS002	116	78	80	20	10-12mm