东营新营大金属制品有限责任公司 · **New Young-Star Metal Co., Ltd.**
东营海普金属制品有限公司 · Haipu Marine Equipment Co., Ltd.
Niuzhuang Industrial Zone, Dongying, Shandong, China · Tel +86-546-8618928 · sales@yd-metal.com · www.yd-metal.com

掣链器 · Chain Stopper · Цепные стопоры · Estopores · Fermacatena

闸刀掣链器

Bar Type Chain Stopper · Стопор цепной закладной · Estopor de barra · Fermacatena a barra

执行标准 / Standard / Стандарт / Norma: **CB 286-1984**　目录页码 / Catalogue page / Стр. каталога / Página del catálogo / Pagina del catalogo: **66**

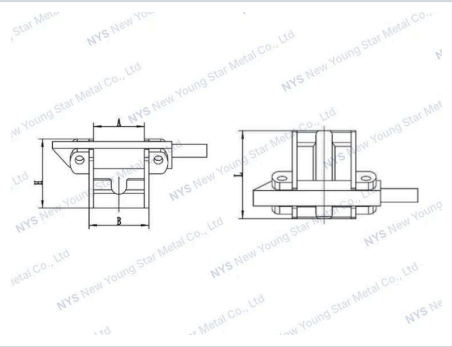

技术参数 · Specifications · Технические характеристики · Especificaciones · Specifiche tecniche

规格参数 / Specifications / Технические характеристики / Especificaciones / Specifiche

Chain size 锚链尺寸 / Калибр цепи / Medida de cadena / Misura catena	A(mm)	B(mm)	H(mm)	L(mm)	Weight 重量 / Macca / Peso
12.5-14mm	92	142	162	235	20
16-17.5mm	112	170	190	270	25
19-20.5mm	129	193	216	310	30
22-24mm	147	219	241	345	37
26-28mm	163	241	270	385	46
30-32mm	186	271	305	435	56
34-36mm	208	301	342	490	69
38-40mm	230	336	378	540	85
42-44mm	252	366	412	590	108
46-48mm	273	397	450	640	139
50-52mm	294	428	491	695	173
54-56mm	315	457	528	745	210
58-60mm	336	488	564	795	255
62-64mm	357	517	600	850	304
66-68mm	377	547	635	900	363