东营新营大金属制品有限责任公司 · **New Young-Star Metal Co., Ltd.**
东营海普金属制品有限公司 · Haipu Marine Equipment Co., Ltd.
Niuzhuang Industrial Zone, Dongying, Shandong, China · Tel +86-546-8618928 · sales@yd-metal.com · www.yd-metal.com

导链筒 · Chain Pipe · Цепные клюзы · Escobenes · Passacatena

导链筒

Chain Pipe · Цепной клюз · Escobén · Passacatena

目录页码 / Catalogue page / Стр. каталога / Página del catálogo / Pagina del catalogo: **70, 71**

型号 / Models / Модели / Modelos / Modelli: K003, K004, K005

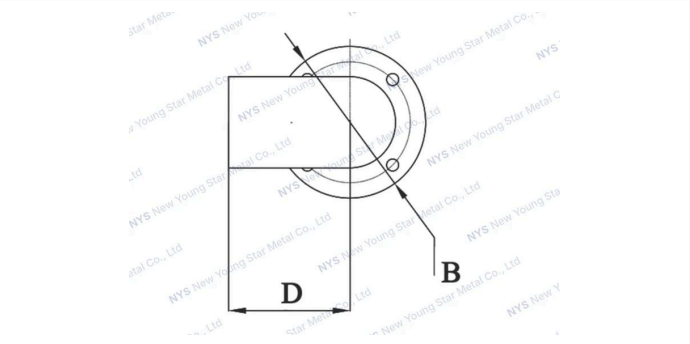

不锈钢316材质，装在甲板上用来导锚链或者绳索，和锚机或者绞车配合使用。

Stainless steel AISI316, chain & line guide, with the cooperation of the windlasses and winches.

Нержавеющая сталь AISI 316. Направляющая для цепи и каната, применяется совместно с якорными лебёдками и лебёдками.

Acero inoxidable AISI316; guía para cadena y cabo, para uso con molinetes y winches.

Passacatena in acciaio inox AISI316 per catena e cima, da abbinare a salpancore e verricelli.

技术参数 · Specifications · Технические характеристики · Especificaciones · Specifiche tecniche

规格参数 / Specifications / Технические характеристики / Especificaciones / Specifiche

No. 编号 / Номер / Ref. / Codice	A(mm)	B(mm)	C(mm)	D(mm)	Chain Size( ) 锚链尺寸 / Калибр цепи / Medida de cadena / Misura catena
K003	89	140	116	90	12.5-14mm
K004	100	160	170	140	16-17.5mm
K005	110	180	180	170	19-20.5mm