东营新营大金属制品有限责任公司 · **New Young-Star Metal Co., Ltd.**
东营海普金属制品有限公司 · Haipu Marine Equipment Co., Ltd.
Niuzhuang Industrial Zone, Dongying, Shandong, China · Tel +86-546-8618928 · sales@yd-metal.com · www.yd-metal.com

导链滚轮 · Chain Guide · Направляющие ролики цепи · Guías de cadena · Guidacatena

掣链钩

Devil's Claws · Стопор цепной когтевой · Garra de diablo · Artiglio fermacatena

目录页码 / Catalogue page / Стр. каталога / Página del catálogo / Pagina del catalogo: **68**

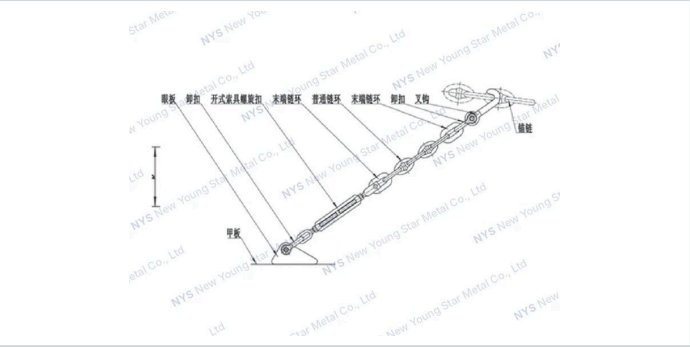

技术参数 · Specifications · Технические характеристики · Especificaciones · Specifiche tecniche

规格参数 / Specifications / Технические характеристики / Especificaciones / Specifiche

chain size(mm) 锚链直径(mm) / Калибр цепи (mm) / Medida de cadena (mm) / Misura catena (mm)	**SWL (KN)** 安全工作负荷(KN) / Безопасная рабочая нагрузка (KN) / CMU (kN) / CLS (kN)	**EL &C** 末端链环 普通链环 / Концевое (EL) и общее (C) звено / EL y C / Maglia terminale (EL) e comune (C)	**Claw Dimension(mm)** 叉钩尺寸(mm) / Размеры когтя (mm) / Dimensiones de la garra (mm) / Dimensioni artiglio (mm)	**Claw Dimension(mm)** 叉钩尺寸(mm) / Размеры когтя (mm) / Dimensiones de la garra (mm) / Dimensioni artiglio (mm)	**Claw Dimension(mm)** 叉钩尺寸(mm) / Размеры когтя (mm) / Dimensiones de la garra (mm) / Dimensioni artiglio (mm)	**Claw Dimension(mm)** 叉钩尺寸(mm) / Размеры когтя (mm) / Dimensiones de la garra (mm) / Dimensioni artiglio (mm)
chain size(mm) 锚链直径(mm) / Калибр цепи (mm) / Medida de cadena (mm) / Misura catena (mm)	SWL (KN)安全工作负荷(KN) / Безопасная рабочая нагрузка (KN) / CMU (kN) / CLS (kN)	d (mm)链径(mm)	B	D	L	I
14-16mm	5.5	12.5	18	42	124	62
17.5-20.5mm	9.3	12.5	23	48	150	75
22-24mm	12.5	12.5	29	52	186	94
26-28mm	17	14	34	57	224	120
30-32mm	22	14	38	62	256	135