东营新营大金属制品有限责任公司 · **New Young-Star Metal Co., Ltd.**
东营海普金属制品有限公司 · Haipu Marine Equipment Co., Ltd.
Niuzhuang Industrial Zone, Dongying, Shandong, China · Tel +86-546-8618928 · sales@yd-metal.com · www.yd-metal.com

绞盘

Capstan Winch · Швартовный шпиль · Cabrestante · Tonneggio

目录页码 / Catalogue page / Стр. каталога / Página del catálogo / Pagina del catalogo: **13**

型号 / Models / Модели / Modelos / Modelli: YDVC-003, YDVC-004

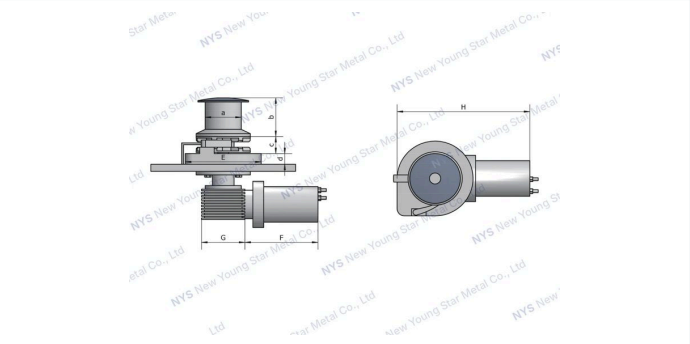

产品特点 · Features · Особенности · Características · Caratteristiche

中文

- 该系列绞盘可以配套锚绳和锚链，也可以锚绳和锚链编接在一起同时使用
- 绳子可以多个方向拖拽
- 甲板安装过程十分简单，紧固螺栓材质符合船用不锈钢标准。
- 减速箱由防锈材料制造。
- 电机质量可靠，专为船用绞盘设计。
- 拆装简单，便于维修和维护。
- 配套手动开关，脚踏开关，换向器，和把手。

English

- Designed for traditional rope and chain combination anchor rodes
- Line hauling from any direction
- Simplified through deck installation by modular design and precise alignment of gearbox to the top works utilising SS bolts
- Compact, reliable gearbox, made of corrosion resistant material
- Heavy duty, dual direction motors, designed for marine winches
- Easily disassembled for servicing
- Fit include hand-switch, foot-switch, control box and wrench

Русский

- Предназначен для традиционной комбинированной якорной линии из каната и цепи
- Выборка каната с любого направления
- Упрощённый монтаж через палубу благодаря модульной конструкции и точному совмещению редуктора с надпалубной частью; крепёжные болты из нержавеющей стали
- Компактный надёжный редуктор из коррозионностойкого материала
- Реверсивные электродвигатели для тяжёлых условий работы, разработанные для судовых лебёдок
- Легко разбирается для обслуживания
- В комплекте: ручной переключатель, ножной выключатель, пульт управления и гаечный ключ

Español

- Diseñado para líneas de fondeo tradicionales que combinan cabo y cadena
- Halado de cabo desde cualquier dirección
- Instalación pasante en cubierta simplificada gracias al diseño modular y a la alineación precisa del reductor con la parte superior mediante pernos de acero inoxidable
- Reductor compacto y fiable, fabricado en material resistente a la corrosión
- Motores reversibles de servicio pesado, diseñados para winches marinos
- Fácil de desmontar para su mantenimiento
- Incluye mando manual, pulsador de pie, caja de control y llave

Italiano

- Progettato per linee d'ancoraggio tradizionali miste cima-catena
- Tiro della cima da qualsiasi direzione
- Installazione passante in coperta semplificata grazie al design modulare e al preciso allineamento del riduttore con la parte superiore, con bulloneria inox
- Riduttore compatto e affidabile, in materiale resistente alla corrosione
- Motori reversibili per impieghi gravosi, progettati per verricelli nautici
- Facile da smontare per la manutenzione
- Dotazione: comando manuale, pulsante a pedale, scatola di comando e chiave

技术参数 · Specifications · Технические характеристики · Especificaciones · Specifiche tecniche

规格型号 / Specification / Технические характеристики / Especificaciones / Specifiche

Model 型号 / Модель / Modelo / Modello	**Net Weight** 净重 / Масса нетто / Peso neto / Peso netto	**Power Supply** 电源供应 / Электропитание / Alimentación / Alimentazione	**motor** 电机 / Электродвигатель / Motor / Motore	**Current absorption** 工作电流 / Потребляемый ток / Consumo de corriente / Assorbimento di corrente	**working load** 工作负载 / Рабочая нагрузка / Carga de trabajo / Carico di lavoro	**Max. Pull** 最大拉力 / Макс. тяговое усилие / Tiro máx. / Tiro max.	**Speed** 速度 / Скорость выборки / Velocidad / Velocità	**Rope Size** 锚绳尺寸 / Диаметр каната / Diámetro del cabo / Diametro cima	**Chain Size/Gypsy** 锚链尺寸 / Калибр цепи / звёздочка / Medida de cadena / barbotén / Misura catena / barbotin
YDVC-003	7kg	12V/24V	400W	30A/20A	125kg	420kg	30m/min	16mm	DIN766-6/7mm
YDVC-004	9kg	12V /24V	600W	60A/40A	186kg	560kg	25m/min	16mm	DIN766-6/7mm

尺寸 / Dimensions / Размеры / Dimensiones / Dimensioni

Model 型号 / Модель / Modelo / Modello	**A**	**B**	**C**	**D**	**G**	**F**	**H**
YDVC-003	59mm	60mm	20~40mm	16mm	100mm	155mm	265mm
YDVC-004	59mm	60mm	20~40mm	16mm	100mm	155mm	275mm