东营新营大金属制品有限责任公司 · **New Young-Star Metal Co., Ltd.**
东营海普金属制品有限公司 · Haipu Marine Equipment Co., Ltd.
Niuzhuang Industrial Zone, Dongying, Shandong, China · Tel +86-546-8618928 · sales@yd-metal.com · www.yd-metal.com

绞盘 · Capstan Winch · Швартовные шпили · Cabrestantes · Tonneggi

绞盘

Capstan · Шпиль швартовный · Cabrestante · Tonneggio

目录页码 / Catalogue page / Стр. каталога / Página del catálogo / Pagina del catalogo: **14**

型号 / Models / Модели / Modelos / Modelli: Capstan-001, Capstan-002, Capstan-003, Capstan-004

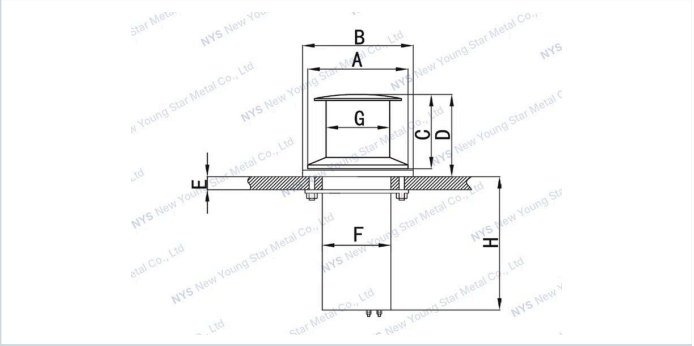

产品特点 · Features · Особенности · Características · Caratteristiche

中文

- 不锈钢镜面抛光
- 带凹槽的绞缆筒，便于抓牢绳子
- 电机可正反转
- 绞盘上下两部分是可分开的，便于组装和拆卸检修
- 加大绞缆筒可以容纳更多绳子
- 减速箱立式安装在甲板以下
- 配套手动开关，脚踏开关，换向器和把手

English

- Polished stainless steel finish
- Fluted capstan for line grip
- Reversible motor
- Easily disassembled for servicing: disassemble from top and bottom
- Large capstan drums for increased line hold
- The gearbox is driven by a vertically mounted below deck
- Fit include hand-switch, foot-switch, control box and wrench

Русский

- Полированная поверхность из нержавеющей стали
- Рифлёный барабан шпиля для надёжного захвата каната
- Реверсивный электродвигатель
- Легко разбирается для обслуживания: верхняя и нижняя части снимаются раздельно
- Барабаны шпиля увеличенного размера для лучшего удержания каната
- Редуктор с приводом от вертикально установленного электродвигателя размещается под палубой
- В комплекте: ручной переключатель, ножной выключатель, пульт управления и гаечный ключ

Español

- Acabado en acero inoxidable pulido
- Campana estriada para un mejor agarre del cabo
- Motor reversible
- Fácil de desmontar para su mantenimiento, por la parte superior y la inferior
- Campanas de gran tamaño para una mayor sujeción del cabo
- Reductor accionado por un motor de montaje vertical, instalado bajo cubierta
- Incluye mando manual, pulsador de pie, caja de control y llave

Italiano

- Finitura in acciaio inox lucidato
- Campana scanalata per una presa sicura della cima
- Motore reversibile
- Facile da smontare per la manutenzione: smontaggio dall'alto e dal basso
- Campane di grandi dimensioni per una maggiore tenuta della cima
- Riduttore azionato da un motore verticale installato sottocoperta
- Dotazione: comando manuale, pulsante a pedale, scatola di comando e chiave

技术参数 · Specifications · Технические характеристики · Especificaciones · Specifiche tecniche

规格型号 / Specification / Технические характеристики / Especificaciones / Specifiche

Model 型号 / Модель / Modelo / Modello	**Net.Weight** 净重 / Масса нетто / Peso neto / Peso netto	**Power Supply** 电源供应 / Электропитание / Alimentación / Alimentazione	**Motor(W)** 电机 / Электродвигатель (W) / Motor (W) / Motore (W)	**Current absorption** 工作电流 / Потребляемый ток / Consumo de corriente / Assorbimento di corrente	**Working Load(kg)** 工作负载(kg) / Рабочая нагрузка (kg) / Carga de trabajo (kg) / Carico di lavoro (kg)	**Max.Pull(kg)** 最大拉力(kg) / Макс. тяговое усилие (kg) / Tiro máx. (kg) / Tiro max. (kg)	**Line Speed** 速度 / Скорость выборки / Velocidad de recuperación / Velocità di recupero
Capstan-001	7kg	12V /24V	600W	60A/40A	160kg	320kg	22m/min
Capstan-002	11kg	12V / 24V	800W	100A/50A	200kg	380kg	22m/min
Capstan-003	14kg	12V /24V	1200W	120A/75A	260kg	420kg	20m/min
Capstan-004	18kg	12V/24V	1600W	165A/90A	340kg	900kg	20m/min

尺寸 / Dimensions / Размеры / Dimensiones / Dimensioni

Model 型号 / Модель / Modelo / Modello	**A(mm)**	**B(mm)**	**C(mm)**	**D(mm)**	**E(mm)**	**F(mm)**	**H(mm)**	**G(mm)**
Capstan-001	89	128	59	10.5	22-41	92	197	59
Capstan-002	132	138	92	15	33-50	92	210	78
Capstan-003	132	138	92	15	33-50	114	240	78
Capstan-004	148	148	114	15	33-50	114	322	100